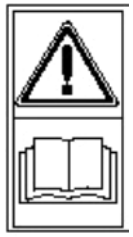

CE*)

COSTRUZIONI MECCANICHE Ferrari

Ricambi

spare parts

FMAX

*) Valido per paesi UE
*) *Valid for EU member countries*
*) Gilt fur EU-Mitgliedslader
*) *Valable dans les Pays UE*
*) Valido para Paises UE

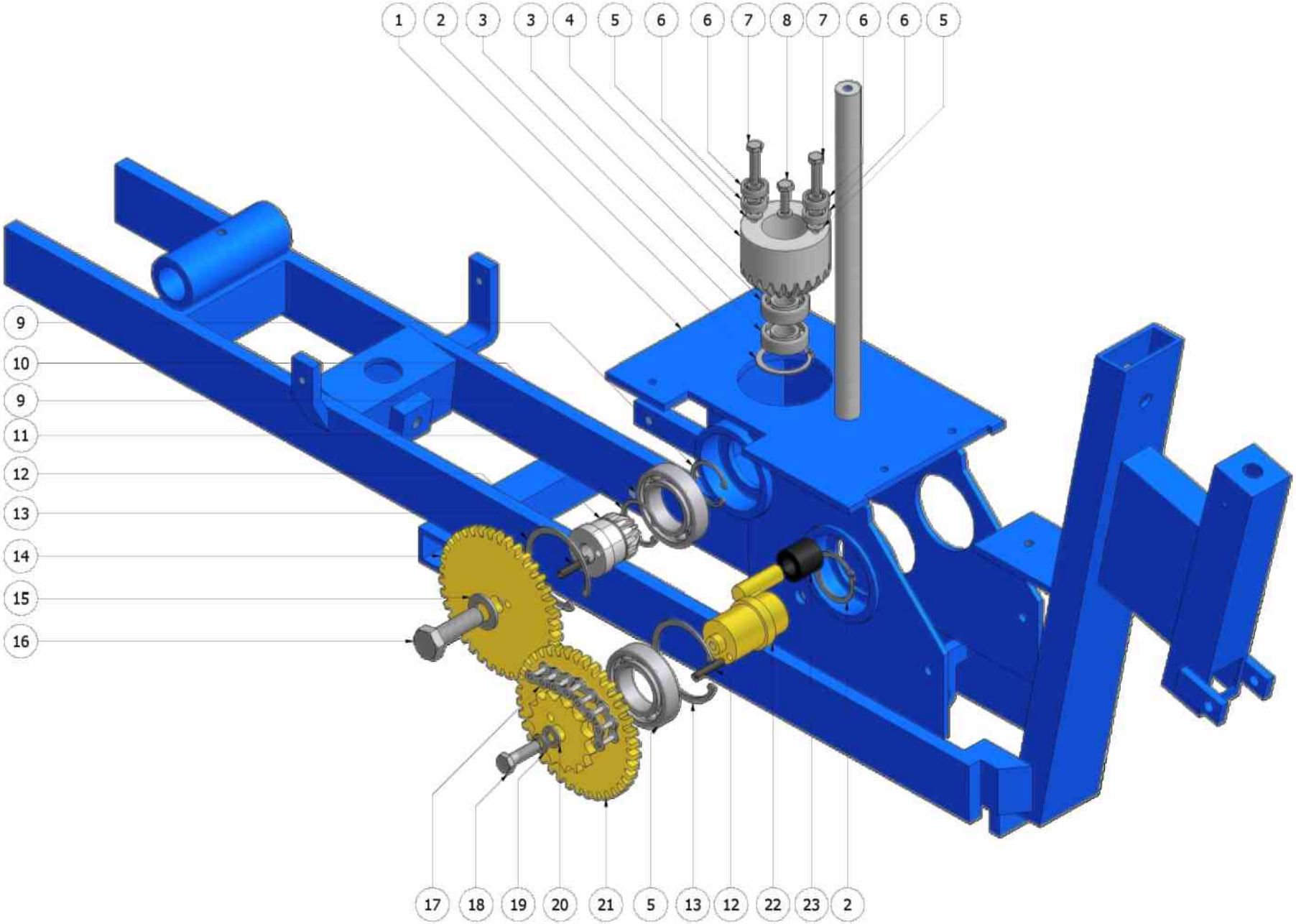
1
2
3
3
4
5
6
6
7
8
7
6
6
5
9
10
9
11
12
13
14
15
16
17
18
19
20
21
5
13
12
22
23
2

	CODICE	DESCRIZIONE	CODICE	DESCRIZIONE
1	**FMX0035**	ELEMENTO FMAX		
	FMX0166	ELEMENTO FMAX LUNGO		
2	**0199**	SEEGER Ø35 ESTERNO		
3	**0185**	CUSCINETTO 6202		
4	**FMX0006**	INGRANAGGIO CONICO Z=30		
5	**0157**	RONDELLA Ø6		
6	**0184**	CUSCINETTO 626		
7	**0048**	VITE M6X30		
8	**0044**	VITE M6x20		
9	**0198**	SEEGER Ø35 INTERNO		
10	**0183**	CUSCINETTO 6007		
11	**FMX0011**	INGRANAGGIO CONICO Z=15		
12	**0207**	SPINA ELASTICA 6X30		
13	**0202**	SEEGER Ø62 INTERNO		
14	**FMX0012**	CORONA ½ " Z=38		
15	**0782**	RONDELLA Ø15		
16	**0121**	VITE M14X45		
17	**FMX0025**	CATENA ELEMENTO - 126 MAGLIE		
18	**0063**	VITE M8X30		
19	**0162**	RONDELLA Ø8 ELASTICA		
20	**0161**	RONDELLA Ø8		
21	**FMX0013**	CORONA M3 Z=38 // 1/2" Z=15		
	FMX0028	CORONA M3 Z=38 // 1/2" Z=15 (VALVOLA DELL'ACQUA)		
22	**FMX0014**	ALBERO COMANDO ESPULSORE		
23	**0266**	RULLINO NYLON		

Pagina 03: Coppia Conica

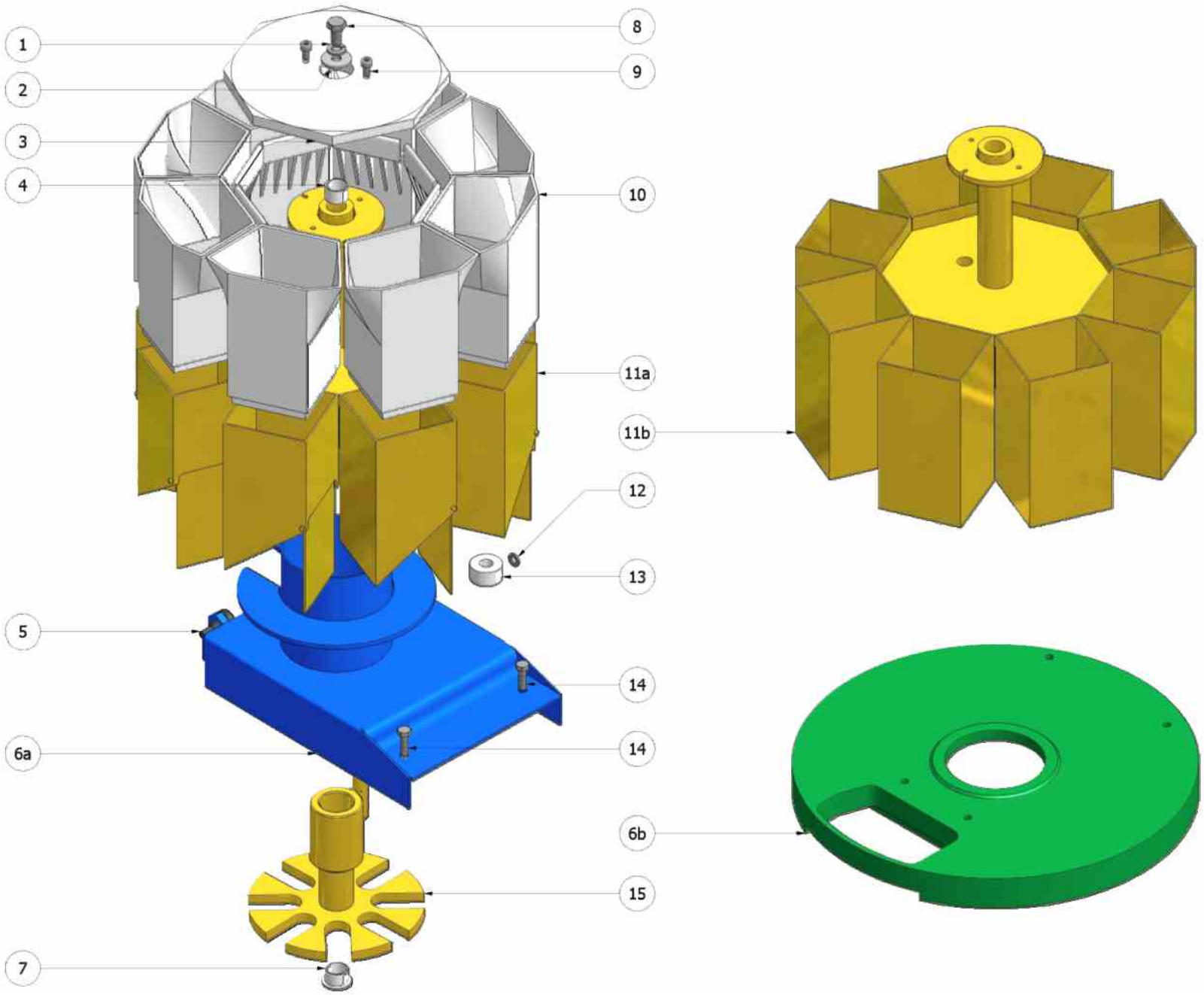
1
2
3
4
5
6a
7
8
9
10
11a
11b
12
13
14
14
15
6b

	CODICE	DESCRIZIONE	CODICE	DESCRIZIONE
1	**0162**	RONDELLA Ø8 ELASTICA		
2	**0163**	RONDELLA Ø8X24		
3	**FMX0001**	COPERCHIO IN PLASTICA DISTRIBUTORE PIANTE		
4	**0227**	BOCCOLA Ø16 SENZA BATTUTA		
5	**0500**	GOMMINO		
6a	**FMX0004**	CARTER CHIUSURA FORZATA DISTRIBUTORE		
6b	**FMX0133**	PIATTO TECAMID VERDE (TABACCO/CUBETTO)		
7	**0222**	BOCCOLA Ø16 CON BATTUTA		
8	**0061**	VITE M8X20		
9	**0783**	VITE M5X10 BRUGOLA		
10	**FMX0003**	BICCHIERE IN PLASTICA DISTRIBUTORE PIANTE		
11a	**FMX0002**	DISTRIBUTORE PIANTE		
11b	**FMX0132**	DISTRIBUTORE PIANTE (TABACCO/CUBETTO)		
12	**0157**	RONDELLA Ø6		
13	**0265**	RULLINO PLASTICA (DISTRIBUTORE)		
14	**0044**	VITE M6x20		
15	**FMX0005**	INTERMITTORE		

Pagina 05: Distributore

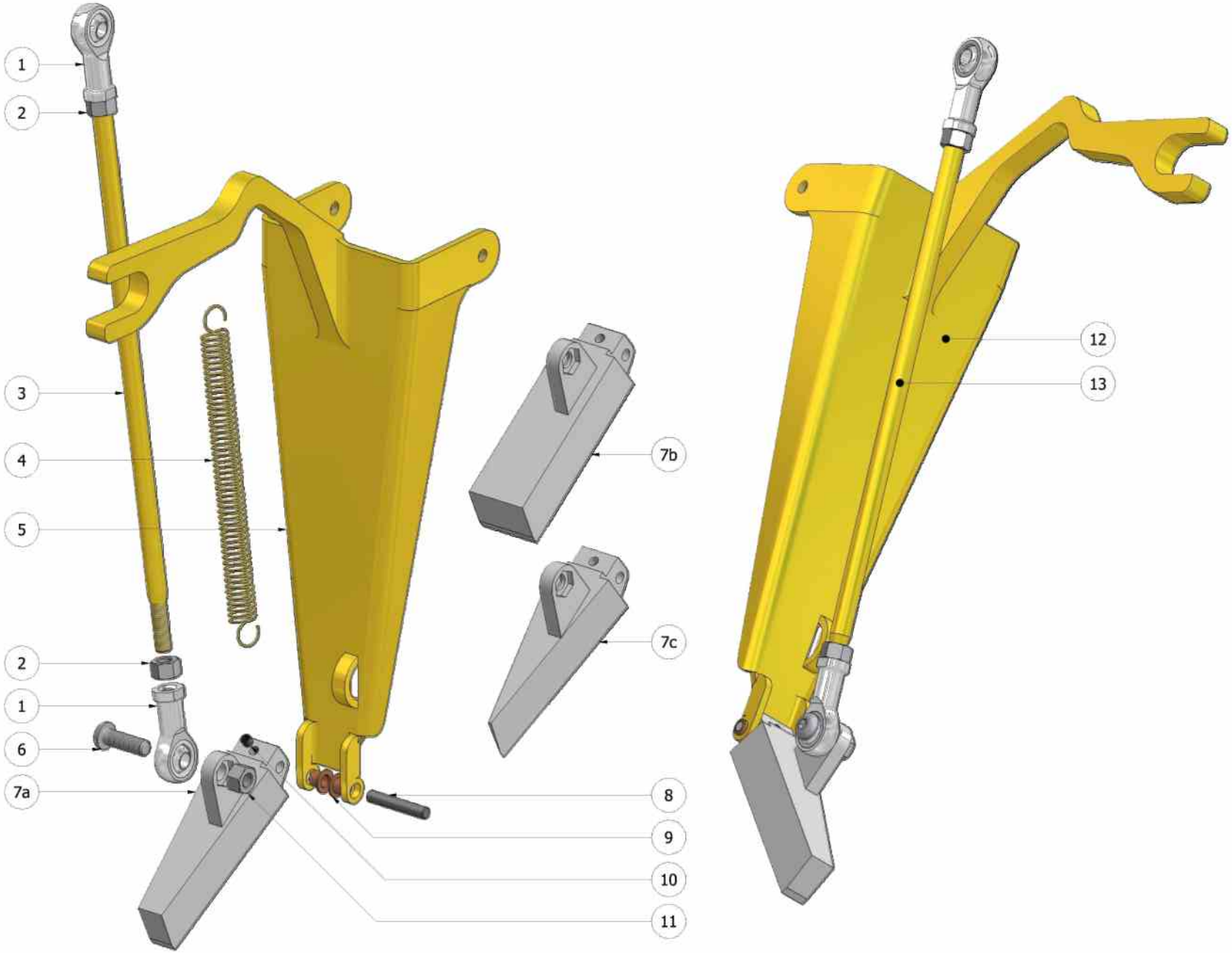
1
2
3
4
5
2
1
6
7a
7b
7c
8
9
10
11
12
13

	CODICE	DESCRIZIONE	CODICE	DESCRIZIONE
1	**0260**	SNODO DIRITTO FEMMINA M8		
2	**0076**	DADO M8		
3	**FER0386**	ASTA COMANDO ESPULSORE 2010		
4	**0274**	MOLLA ESPULSORE		
5	**FER0252**	ESPULSORE FMAX (PARTE SUPERIORE)		
6	**0984**	VITE M8X25 BRUGOLA TESTA TONDA		
7a	**FER0012**	PUNTA ESPULSORE		
7b	**FMX0033**	PUNTA ESPULSORE PER CUBETTO		
7c	**FMX0034**	PUNTA ESPULSORE PER MICROPIANTA		
8	**0785**	PERNO ESPULSORE		
9	**0219**	BOCCOLA Ø6 CON BATTUTA		
10	**0209**	GRANO M5		
11	**0076**	DADO M8		
12	**FMX0211**	ESPULSORE COMPLETO		
13	**FMX0212**	ASTA COMANDO ESPULSORE COMPLETA		

Pagina 07: Espulsore

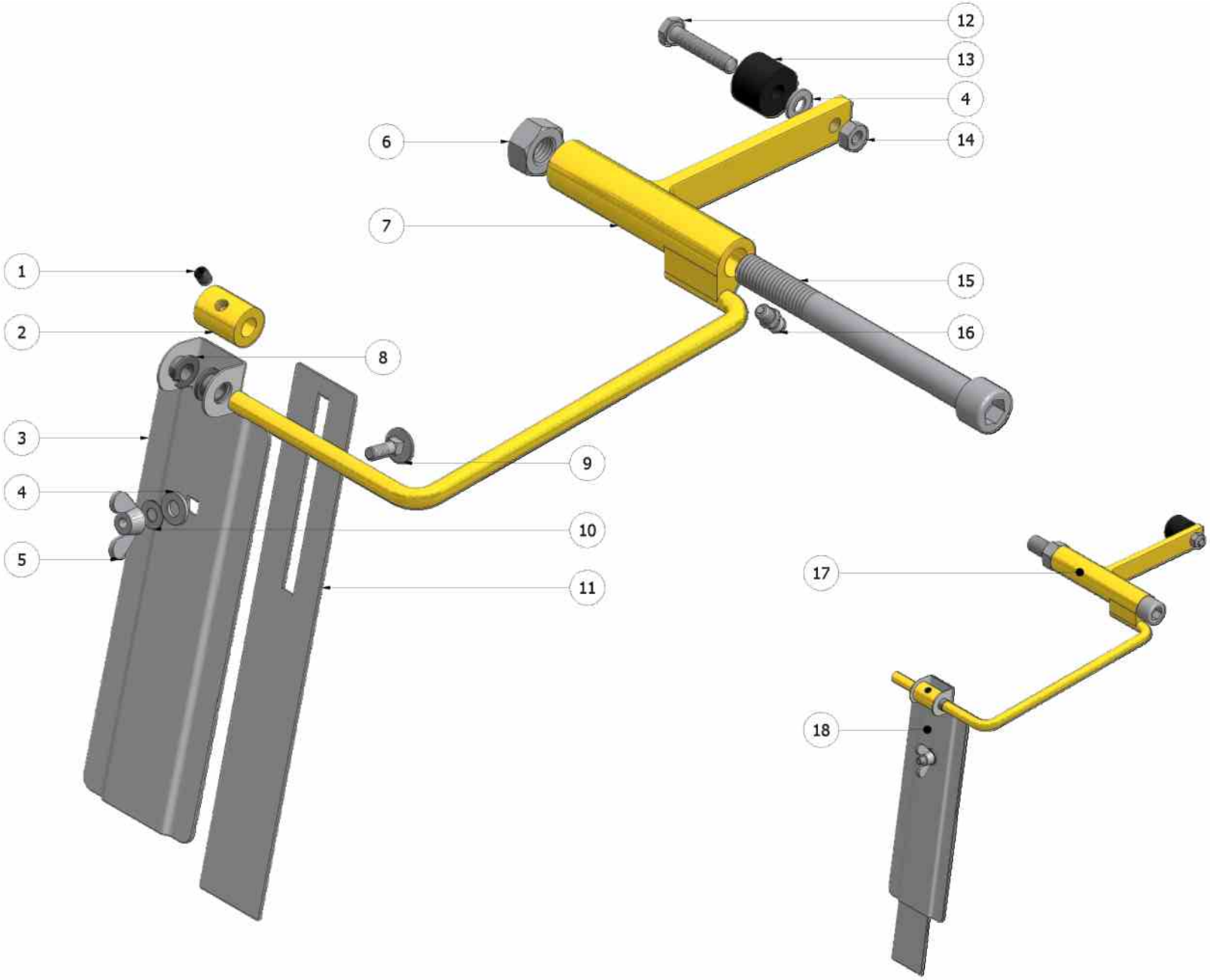
12
13
4
14
6
7
15
16
1
2
8
3
9
4
10
5
11
17
18

	CODICE	DESCRIZIONE	CODICE	DESCRIZIONE
1	**0210**	GRANO M6 PIANO		
2	**FER0324**	FERMO PALETTA ESPULSORE		
3	**FER0361**	SUPPORTO PALETTA ESPULSORE		
4	**0157**	RONDELLA Ø6		
5	**0366**	GALLETTO M5		
6	**0113**	DADO M12		
7	**FER0360**	COMANDO CHIUSURA LINGUETTA ESPULSORE		
8	**0367**	BOCCOLA IN PLASTICA PALETTA OTTURATORE		
9	**0365**	VITE M5X16 DIN 603 (PALETTA ESPULSORE)		
10	**0918**	RONDELLA CURVA Ø5 DIN 137 (ESPULSORE)		
11	**FER0362**	PALETTA ESPULSORE		
12	**0048**	VITE M6X30		
13	**0267**	RULLINO NYLON PALETTA		
14	**0056**	DADO M6		
15	**0110**	VITE 12X120 BRUGOLA		
16	**0784**	INGRASSATORE M6		
17	**FMX0213**	COMANDO CHIUSURA ESPULSORE COMPLETO		
18	**FMX0214**	PALETTA ESPULSORE COMPLETA DI VITI E BOCCOLE		

Pagina 09: Paletta Espulsore

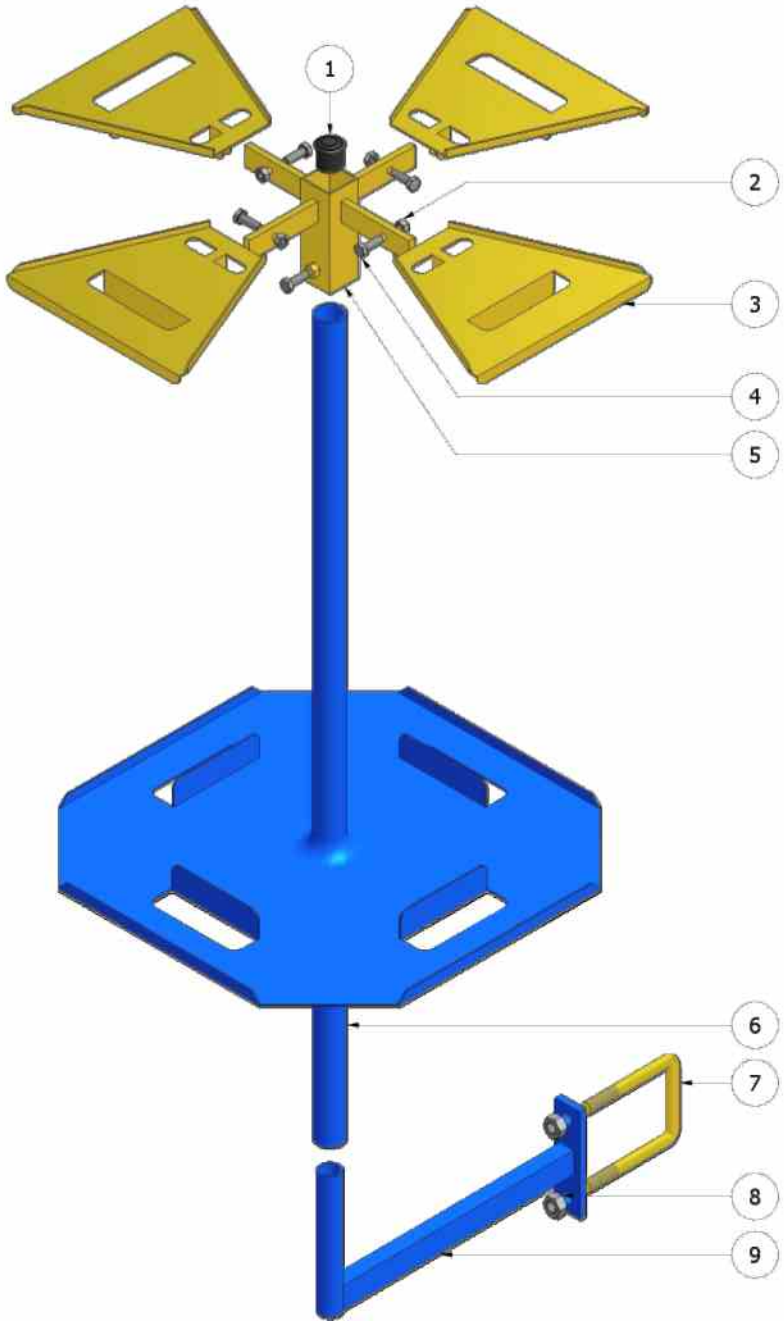
1
2
3
4
5
6
7
8
9

	CODICE	DESCRIZIONE	CODICE	DESCRIZIONE
1	**0251**	TAPPO PLASTICA Ø32		
2	**0076**	DADO M8		
3	**FER0091**	PINZA REGGICASSETTA		
4	**0062**	VITE M8X25		
5	**FER0092**	SUPPORTO PINZE REGGICASSETTE		
	FER0307	SUPPORTO PINZE REGGICASSETTE BIMATIC		
6	**FER0090**	PORTACASSETTE GIREVOLE		
	FER0306	PORTACASSETTE GIREVOLE BIMATIC		
7	**0295**	CAVALLOTTO M14 (80X125)		
8	**0128**	DADO M14		
9	**FMX0085**	ATTACCO PORTACASSETTE GIREVOLE		

Pagina 11: Portacasse Girevole

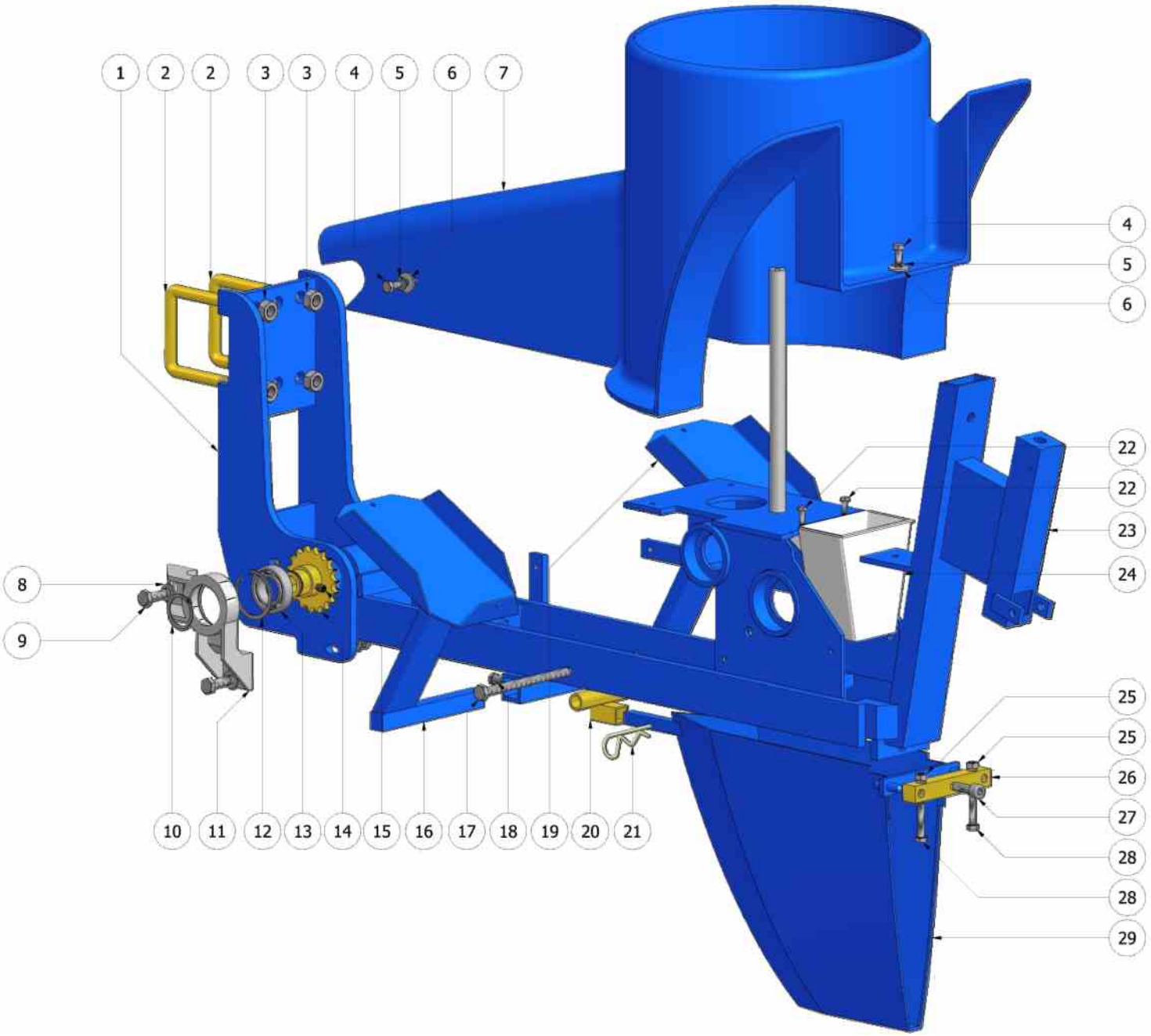
1
2
2
3
3
4
5
6
7
4
5
6
22
22
23
24
8
9
25
25
26
27
28
28
29
10
11
12
13
14
15
16
17
18
19
20
21

	CODICE	DESCRIZIONE		CODICE	DESCRIZIONE
1	**FMX0038**	ATTACCO ANTERIORE ELEMENTO	27	**0091**	VITE M10X30 BRUGOLA
2	**0295**	CAVALLOTTO M14 (80x125)	28	**0065**	VITE M8X40
3	**0128**	DADO M14	29	**FER0253**	VOMERE 16mm (STANDARD)
4	**0060**	VITE M8x16		**FER0299**	VOMERE 16mm (PRECEDENTE 2004)
5	**0162**	RONDELLA Ø8 ELASTICA		**FER0300**	VOMERE 00mm (MICROPIANTA)
6	**0163**	RONDELLA Ø8X24		**FER0301**	VOMERE 20mm
7	**FMX0015**	CARTER COPRIELEMENTO		**FER0302**	VOMERE 26mm
	FMX0171	CARTER COPRIELEMENTO LUNGO		**FER0303**	VOMERE 48mm
8	**0081**	VITE M10X30		**FER0304**	VOMERE 60mm
9	**0165**	RONDELLA Ø10			
10	**0199**	SEEGER Ø35 ESTERNO			
11	**FMX0156**	SUPPORTO PIGNONE TRASMISSIONE ELEMENTO			
12	**0201**	SEEGER Ø55 INTERNO			
13	**0182**	CUSCINETTO 6006			
14	**FER0038**	PIGNONE TRASMISSIONE ELEMENTO 1/2 Z=18			
15	**0213**	GRANO M8 PIANO			
16	**FMX0036**	POGGIAPIEDI SX			
	FMX0165	POGGIAPIEDI KOOIMAN SX			
17	**0090**	VITE M10X140			
18	**0062**	VITE M8X25			
19	**FMX0037**	POGGIAPIEDI DX			
	FMX0164	POGGIAPIEDI KOOIMAN DX			
20	**0573**	SOSTEGNO ANTERIORE VOMERE			
21	**FMX0161**	COPIGLIA ELASTICA Ø4 (VOMERE)			
22	**0041**	VITE M6X15			
23	**FMX0035**	ELEMENTO FMAX			
	FMX0166	ELEMENTO FMAX LUNGO			
24	**FMX0007**	BICCHIERE CADUTA PIANTA			
25	**0076**	DADO M8			
26	**FMX0050**	BLOCCHETTO VOMERE			

Pagina 13: Elemento

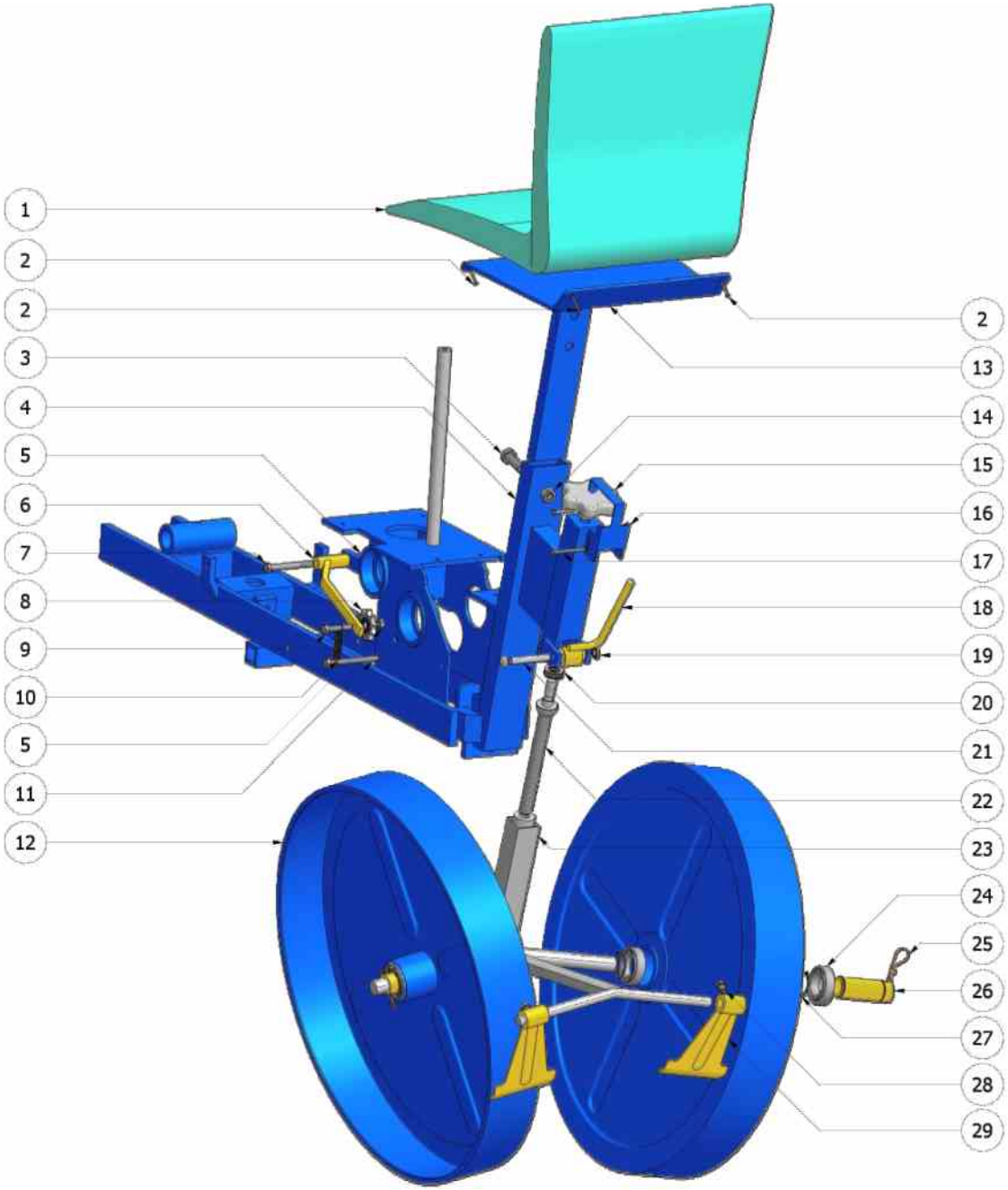
1
2
2
3
4
5
6
7
8
9
10
5
11
12
2
13
14
15
16
17
18
19
20
21
22
23
24
25
26
27
28
29

	CODICE	DESCRIZIONE
1	**FMX0044**	SEDILE (PLASTICA)
	FMX0018	SCOCCA SEGGIOLINO (METALLO)
	FMX0017	IMBOTTITURA SEGGIOLINO (METALLO)
2	**0795**	VITE M4X19 TESTA A CROCE
3	**0099**	VITE M12X35
4	**FMX0035**	ELEMENTO FMAX
5	**0076**	DADO M8
6	**FMX0027**	BRACCIO TENDICATENA (ELEMENTO)
7	**0519**	VITE M8X70 FILETTO PARZIALE
8	**0270**	PIGNONE TENDICATENA A SFERE ½ " Z=10
9	**0065**	VITE M8X40
12	**FMX0049**	RUOTA POSTERIORE IN FERRO
	FMX0048	RUOTA ASSOLCATRICE (FLEX)
	FMX0170	RUOTA ASSOLCATRICE PICCOLA (FLEX)
13	**FMX0043**	SUPPORTO SEDILE (PLASTICA)
	FMX0016	SUPPORTO SEGGIOLINO (METALLO)
14	**0113**	DADO M12
15	**FER0044**	POMOLO DI REGOLAZIONE
16	**FER0287**	BLOCCO POMOLO
17	**0796**	VITE M5X50
18	**FER0045**	MANIGLIA BLOCCO RUOTE
19	**0289**	BORCHIA (MANIGLIA BLOCCA RUOTE)
20	**0349**	CUSCINETTO R81 51102
21	**FER0049**	PERNO MANIGLIA BLOCCO RUOTE
22	**FER0016**	BARRA FILETTATA PER REGISTRO RUOTE MA22
23	**FMX0045**	SUPPORTO RUOTE 580x80 (STANDARD)
	FMX0046	SUPPORTO RUOTE 580x80 / 450x80 (KIT BINA)
	FMX0047	SUPPORTO RUOTE 450x80
24	**0182**	CUSCINETTO 6006
25	**0236**	COPIGLIA ELASTICA Ø2,5 (RUOTE RINCALZO)

	CODICE	DESCRIZIONE
26	**FER0050**	BUSSOLA CUSCINETTI (RUOTE RINCALZO)
27	**0197**	SEEGER Ø30 ESTERNO
28	**0059**	VITE M8X10
29	**FER0138**	RASCHIATERRA FMAX

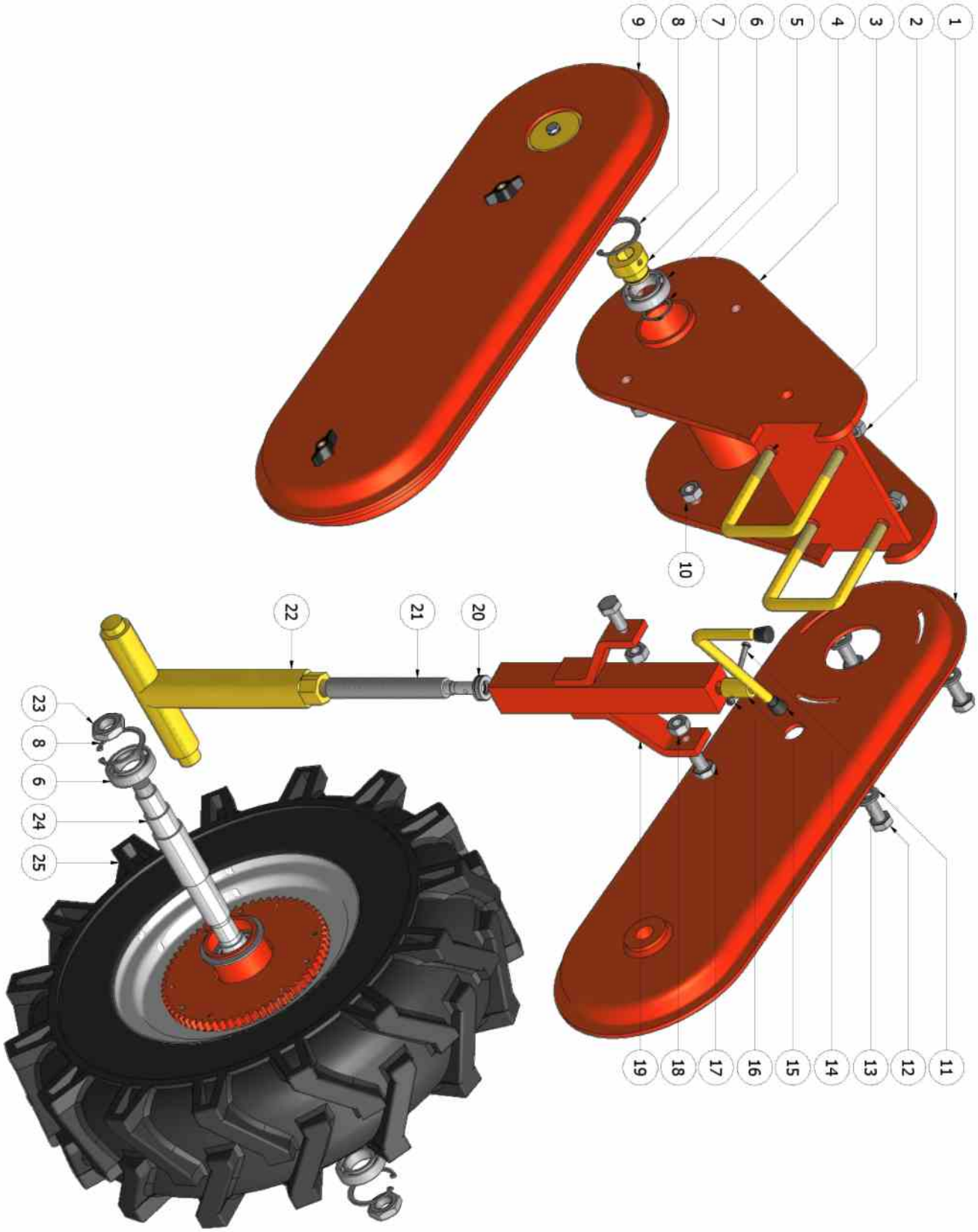
1
2
3
4
5
6
7
8
9
10
11
12
13
14
15
16
17
18
19
20
21
22
23
8
6
24
25

	CODICE	DESCRIZIONE		CODICE	DESCRIZIONE
1	**FER0022**	CARTER SUPPORTO RUOTA	24	**FER0055**	PERNO RUOTA STANDARD
2	**0128**	DADO M14		**FER0057**	PERNO RUOTA TRELLEBORG
3	**0295**	CAVALLOTTO M14 (80X125)	25	**FER0293**	RUOTA ANTERIORE DX 6,5/80-12
4	**FER0020**	BRACCIO SUPPORTO RUOTA (CON BATTUTA)		**FER0294**	RUOTA ANTERIORE SX 6,5/80-12
	FER0059	BRACCIO SUPPORTO RUOTA		**FER0244**	RUOTA ANTERIORE TRELLEBORG DX
	FER0021	BRACCIO SUPPORTO RUOTA TRELLEBORG (CON BATTUTA)		**FER0069**	RUOTA ANTERIORE TRELLEBORG SX
	FER0060	BRACCIO SUPPORTO RUOTA TRELLEBORG			
	FER0314	BRACCIO SUPPORTO RUOTA INVERSO (CON BATTUTA)			
	FER0315	BRACCIO SUPPORTO RUOTA INVERSO			
5	**0197**	SEEGER Ø30 ESTERNO			
6	**0182**	CUSCINETTO 6006			
7	**FER0014**	BOCCOLA ESAGONALE PORTA CUSCINETTO			
8	**0201**	SEEGER Ø55 INTERNO			
9	**FER0297**	TRASMISSIONE RUOTA COMPLETA			
	FER0022	CARTER SUPPORTO RUOTA			
10	**0128**	DADO M14			
11	**0171**	RONDELLA Ø14			
12	**0117**	VITE M14X30			
13	**0035**	VITE M5X30			
14	**0284**	TAPPO PUNTALE A GOCCIA Ø12			
15	**FER0043**	MANOVELLA REGOLAZIONE MANUALE RUOTE			
16	**0037**	DADO M5 AUTOBLOCCANTE			
17	**0117**	VITE M14X30			
18	**0128**	DADO M14			
19	**FER0066**	PIANTONE - PARTE SUPERIORE			
	FER0279	PISTONE REGOLAZIONE ALTEZZA RUOTA			
20	**0349**	CUSCINETTO R81 51102			
21	**FER0286**	BARRA FILETTATA PER PIANTONE			
22	**FER0065**	PIANTONE - PARTE INFERIORE			
23	**0155**	DADO M22 BASSO			

Pagina 17: Gruppo Ruota

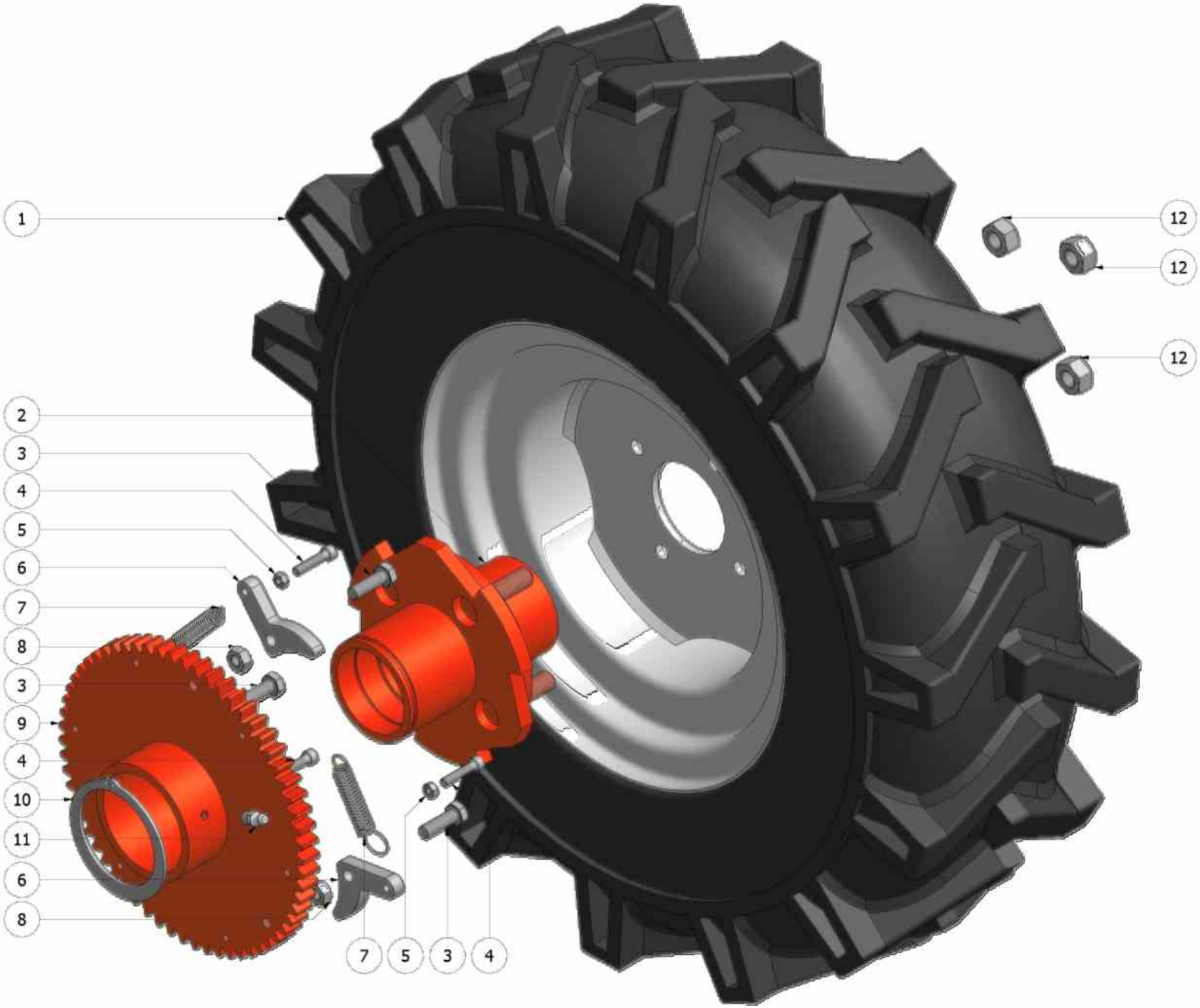
1
2
3
4
5
6
7
8
3
9
4
10
11
6
8
7
5
3
4
12
12
12

	CODICE	DESCRIZIONE	CODICE	DESCRIZIONE
1	**FER0293**	RUOTA ANTERIORE DX 6,5/80-12		
	FER0294	RUOTA ANTERIORE SX 6,5/80-12		
	FER0244	RUOTA ANTERIORE TRELLEBORG DX		
	FER0069	RUOTA ANTERIORE TRELLEBORG SX		
2	**FER0316**	CRICCA AMBIVALENTE STANDARD		
	FER0317	CRICCA AMBIVALENTE TRELLEBORG		
3	**0062**	VITE M8X25		
4	**0034**	VITE M5X25 BRUGOLA		
5	**0036**	DADO M5		
6	**FER0017**	DENTE CRICCHETTO DIREZIONALE		
7	**0271**	MOLLA PER CRICCA		
8	**0293**	DADO M8 ALTO		
9	**FER0029**	INGRANAGGIO Z 62 RUOTA MOTRICE PORTA CRICCA		
10	**0203**	SEEGER Ø65 ESTERNO		
11	**0215**	INGRASSATORE M8		
12	**0113**	DADO M12 SPECIALE PER MOZZO		

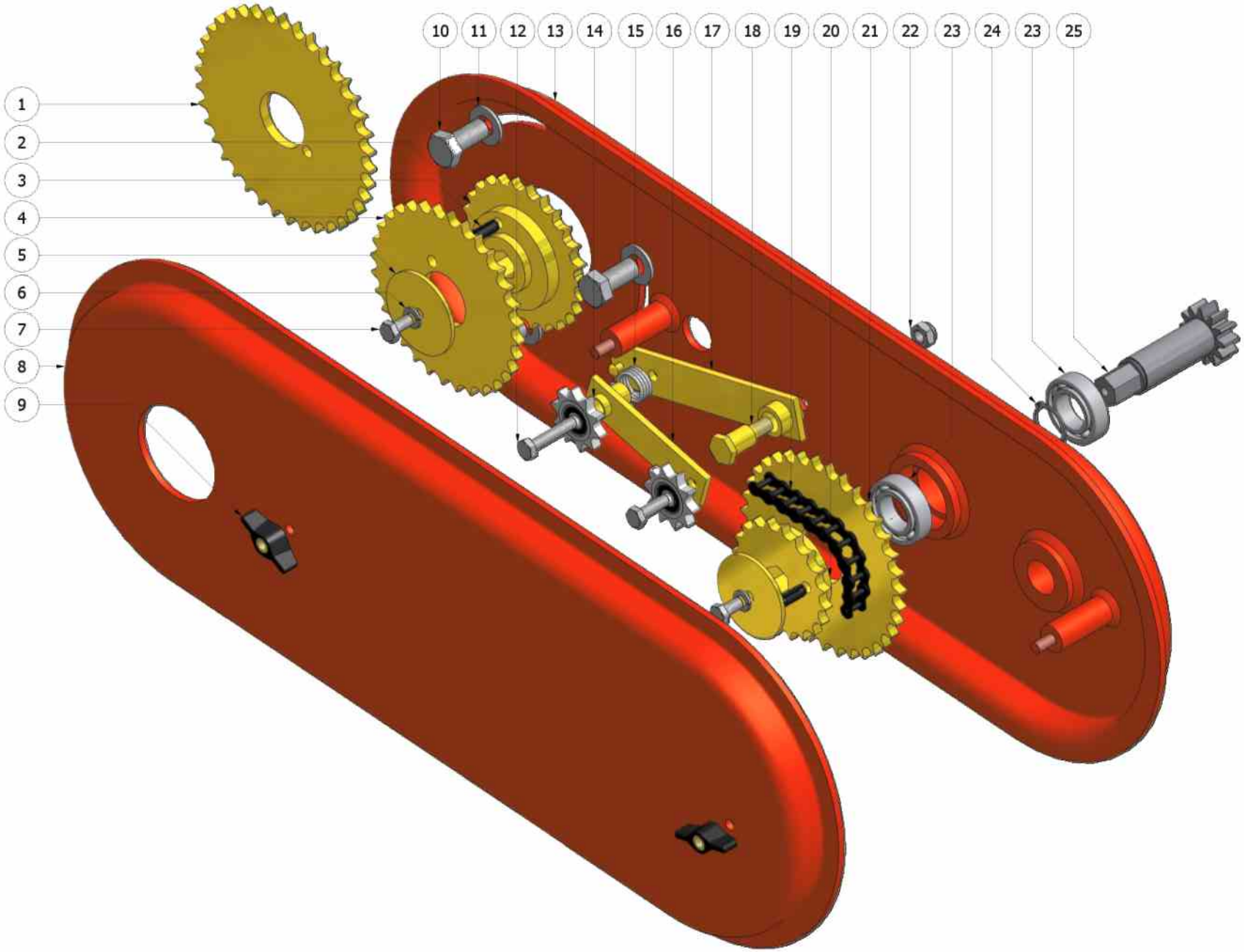
1
2
3
4
5
6
7
8
9
10
11
12
13
14
15
16
17
18
19
20
21
22
23
24
23
25

	CODICE	DESCRIZIONE	CODICE	DESCRIZIONE
1	**FER0042**	CORONA 5/16" DIN 8187 ISO/R 606 Z=38		
2	**FER0030**	PIGNONE ESAGONALE CAMBIO Z26		
3	**208**	SPINA ELASTICA 8X20		
4	**FER0040**	CORONA 5/16" DIN 8187 ISO/R 606 Z=32		
5	**0282**	RONDELLA Ø8X62		
6	**0162**	RONDELLA Ø8 ELASTICA		
7	**0060**	VITE M8X16		
8	**FER0008**	CARTER TRASMISSIONE RUOTA DX (ESTERNO)		
9	**0243**	DADO M8 AD ALETTE IN PLASTICA		
10	**0117**	VITE M14X30		
11	**0171**	RONDELLA Ø14		
12	**0065**	VITE M8X40		
13	**FER0315**	CARTER TRASMISSIONE RUOTA SX (INTERNO)		
14	**0270**	PIGNONE TENDICATENA Z10		
15	**0285**	MOLLA TENDICATENA		
16	**FER0074**	TENDICATENA DOPPIO		
17	**FER0081**	BRACCIO TENDICATENA (TRASMISSIONE RUOTA)		
18	**FER0086**	VITE SPALLATA PER TENDICATENA (TRASMISSIONE RUOTA)		
19	**FER0107**	CATENA A RULLI SEMPLICI 89 MAGLIE		
20	**FER0031**	PIGNONE ESAGONALE CAMBIO Z20		
21	**FER0041**	CORONA 5/16" DIN 8187 ISO/R 606 Z=35		
22	**0093**	DADO M10 AUTOBLOCCANTE		
23	**0455**	CUSCINETTO 6005		
24	**0196**	SEEGER Ø25 ESTERNO		
25	**FER0028**	PIGNONE INVERSIONE CAMBIO M3 Z12		

Pagina 21: Trasmissione

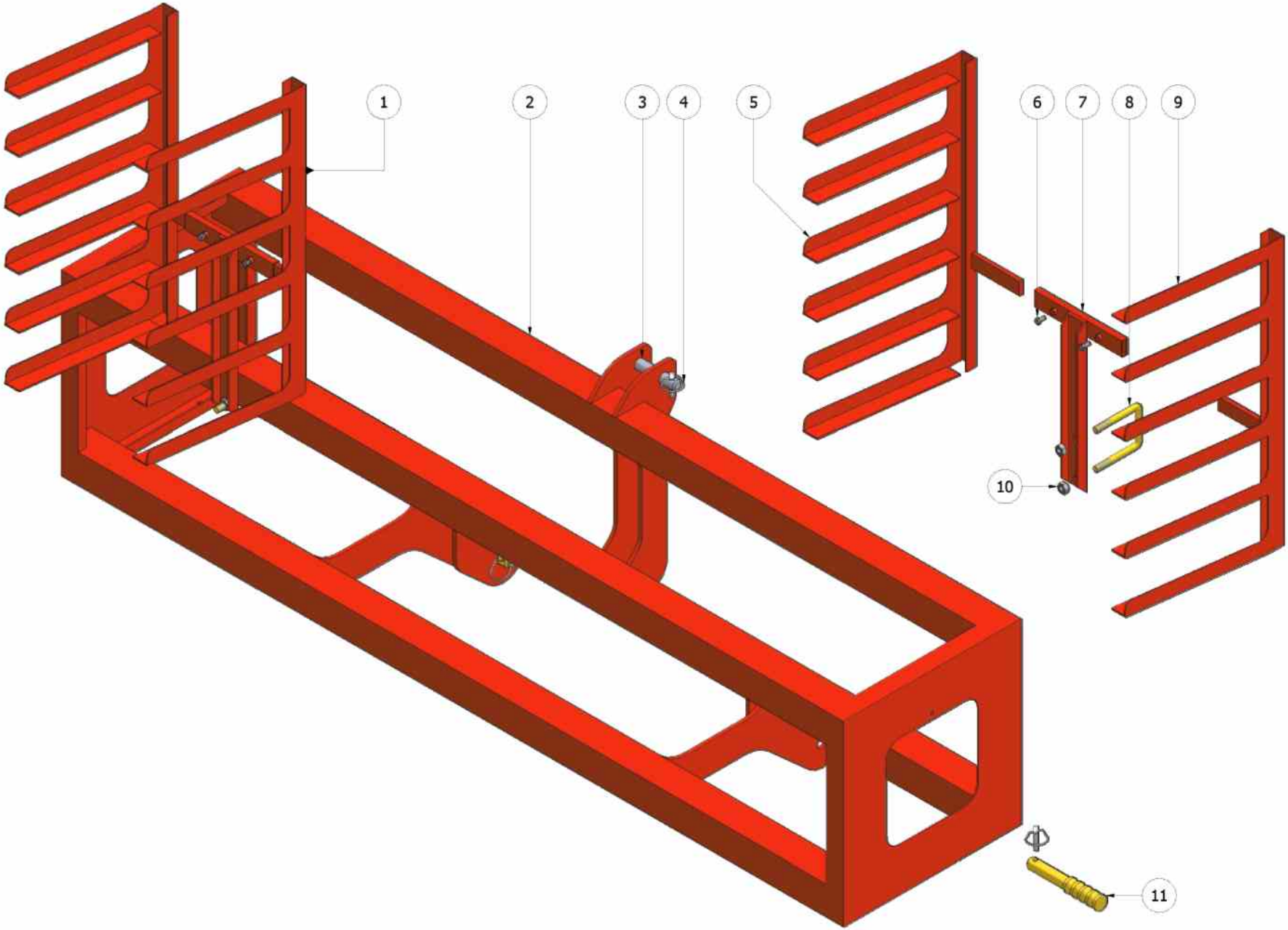
1
2
3
4
5
6
7
8
9
10
11

	CODICE	DESCRIZIONE	CODICE	DESCRIZIONE
1	**FMX0163**	PORTACASSETTE COMPLETO		
2	**FER0135**	BARRA QUADRUPLA CM 220		
	FER0136	BARRA QUADRUPLA CM 320		
	FER0137	BARRA QUADRUPLA CM 520		
3	**0703**	SPINA DEL 3° PUNTO		
4	**0254**	SPINA A SCATTO Ø10		
5	**FMX0056**	PORTACASSETTE SINISTRO		
6	**0060**	VITE M8X15		
7	**FMX0086**	ATTACCO PORTACASSETTE		
8	**0295**	CAVALLOTTO M14 (80X125)		
9	**FMX0055**	PORTACASSETTE DESTRO		
10	**0128**	DADO M14		
11	**0298**	SPINA SOLLEVAMENTO Ø28		

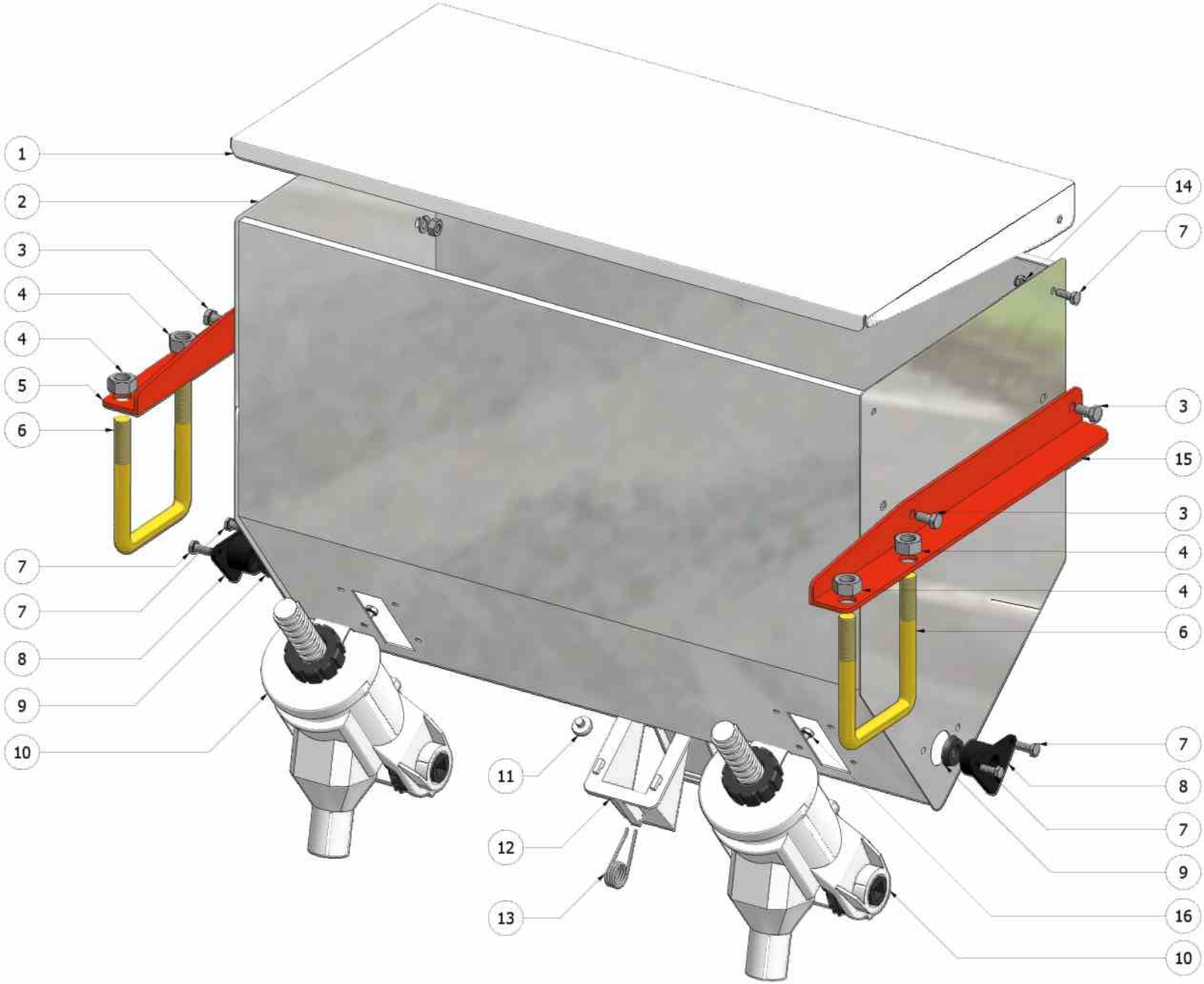
1
2
3
4
4
5
6
7
7
8
9
10
11
12
13
14
7
3
15
3
4
4
6
7
8
7
9
16
10

	CODICE	DESCRIZIONE	CODICE	DESCRIZIONE
1	**FER0009**	COPERCHIO SPANDICONCIME (2 USCITE)		
	FER0310	COPERCHIO SPANDICONCIME (1 USCITA)		
	FER0311	COPERCHIO SPANDICONCIME (4 USCITA)		
2	**FER0072**	SPANDICONCIME (CASSONE - 2 USCITE)		
	FER0308	SPANDICONCIME (CASSONE - 1 USCITA)		
	FER0309	SPANDICONCIME (CASSONE - 4 USCITA)		
3	**0060**	VITE M8X16		
4	**0128**	DADO M14		
5	**FER0291**	SUPPORTO SPANDICONCIME SX		
6	**0295**	CAVALLOTTO M14 (80X125)		
7	**0041**	VITE M6X15		
8	**FER0077**	SUPPORTO PERNO ALBERINO SPANDICONCIME		
9	**FER0292**	GUARNIZIONE SUPPORTO PERNO ALBERINO SPANDICONCIME		
10	**FER0011**	DOSATORE SPANDICONCIME		
11	**0776**	FERMO SCARICO MICROGRANULATORE / SPANDICONCIME		
12	**FER0002**	SCARICO MICROGRANULATORE - SPANDICONCIME		
13	**0290**	MOLLA SCARICO MICROGRANULATORE / SPANDICONCIME		
14	**0057**	DADO M6 AUTOBLOCCANTE		
15	**FER0079**	SUPPORTO SPANDICONCIME DX		
16	**0040**	VITE M6X12		

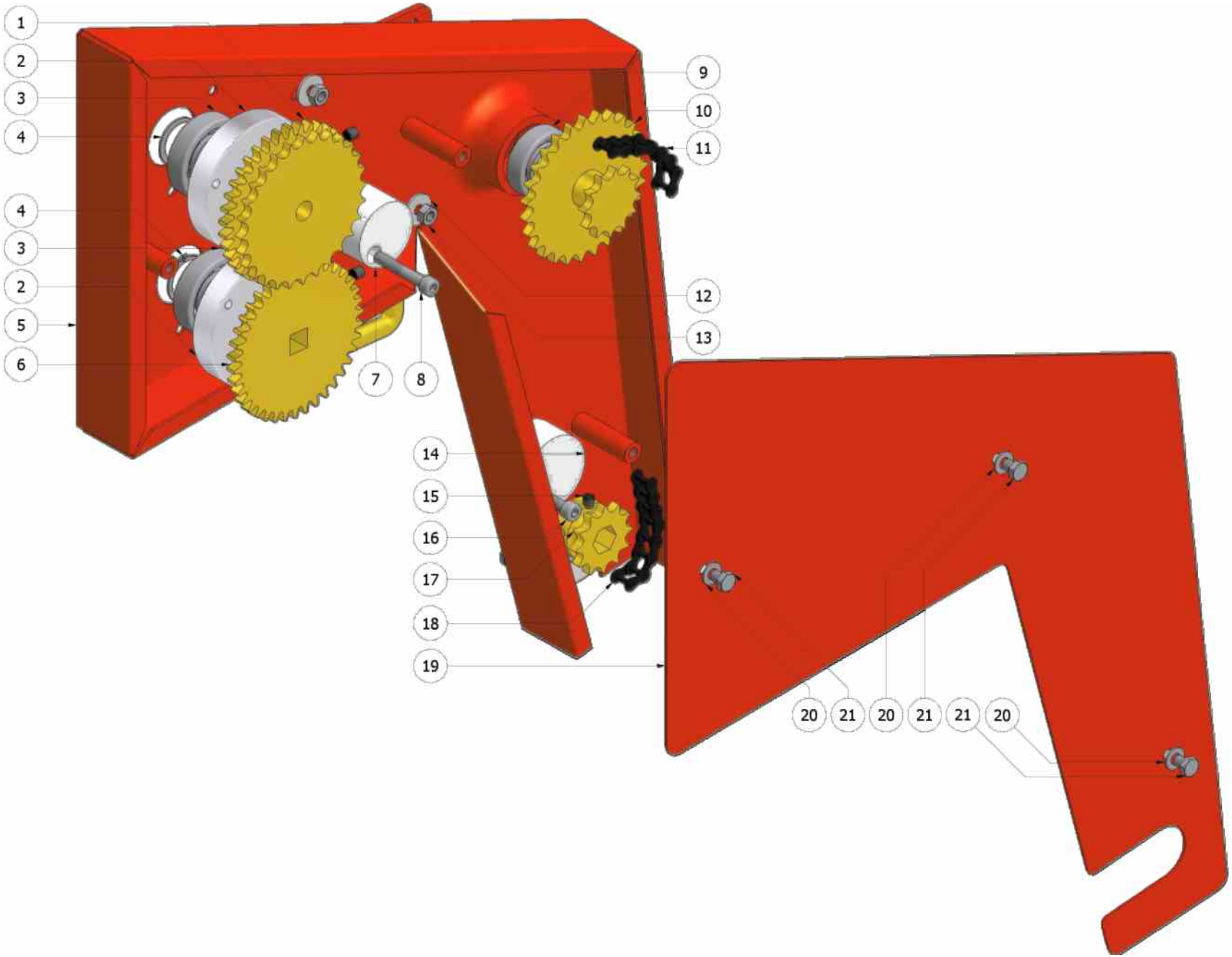
1
2
3
4
4
3
2
5
6
7
8
9
10
11
12
13
14
15
16
17
18
19
20
21
20
21
21
20

	CODICE	DESCRIZIONE	CODICE
1	**FER0024**	CORONA TRASMISSIONE SPANDICONCIME MOD.3 Z=38 - 1/2 Z=28	
2	**FER0003**	FODERO TRASMISSIONE SPANDICONCIME	
3	**0188**	CUSCINETTO 6206	
4	**0197**	SEEGER Ø30 ESTERNO	
5	**FER0005**	CARTER TRASMISSIONE SPANDICONCIME	
6	**FER0025**	CORONA TRASMISSIONE SPANDICONCIME SU ALBERO QUADRO MOD.3 Z=38	
7	**0269**	RULLINO IN NYLON 50X53	
8	**0074**	VITE M8X50 BRUGOLA	
9	**0187**	CUSCINETTO 6205	
10	**FER0023**	CORONA TRASMISSIONE SPANDICONCIME 1/2 Z=30 - 1/2 Z=12	
11	**FER0110**	CATENA A RULLI SEMPLICI - 72 PASSI	
12	**0163**	RONDELLA Ø8X24	
13	**0076**	DADO M8	
14	**0268**	RULLINO IN NYLON 56X30	
15	**0213**	GRANO M8 PIANO	
16	**0075**	VITE M8X30 BRUGOLA	
17	**FER0026**	PIGNONE TRASMISSIONE SPANDICONCIME 1/2 Z=12	
18	**FER0108**	CATENA A RULLI SEMPLICI - 77 PASSI	
19	**FER0007**	COPERCHIO TRASMISSIONE SPANDICONCIME	
	FER0305	COPERCHIO ASOLATO TRASMISSIONE SPANDICONCIME	
20	**0161**	RONDELLA Ø8	
21	**0059**	VITE M8X10	

Pagina 27: Trasmissione Spandiconcime

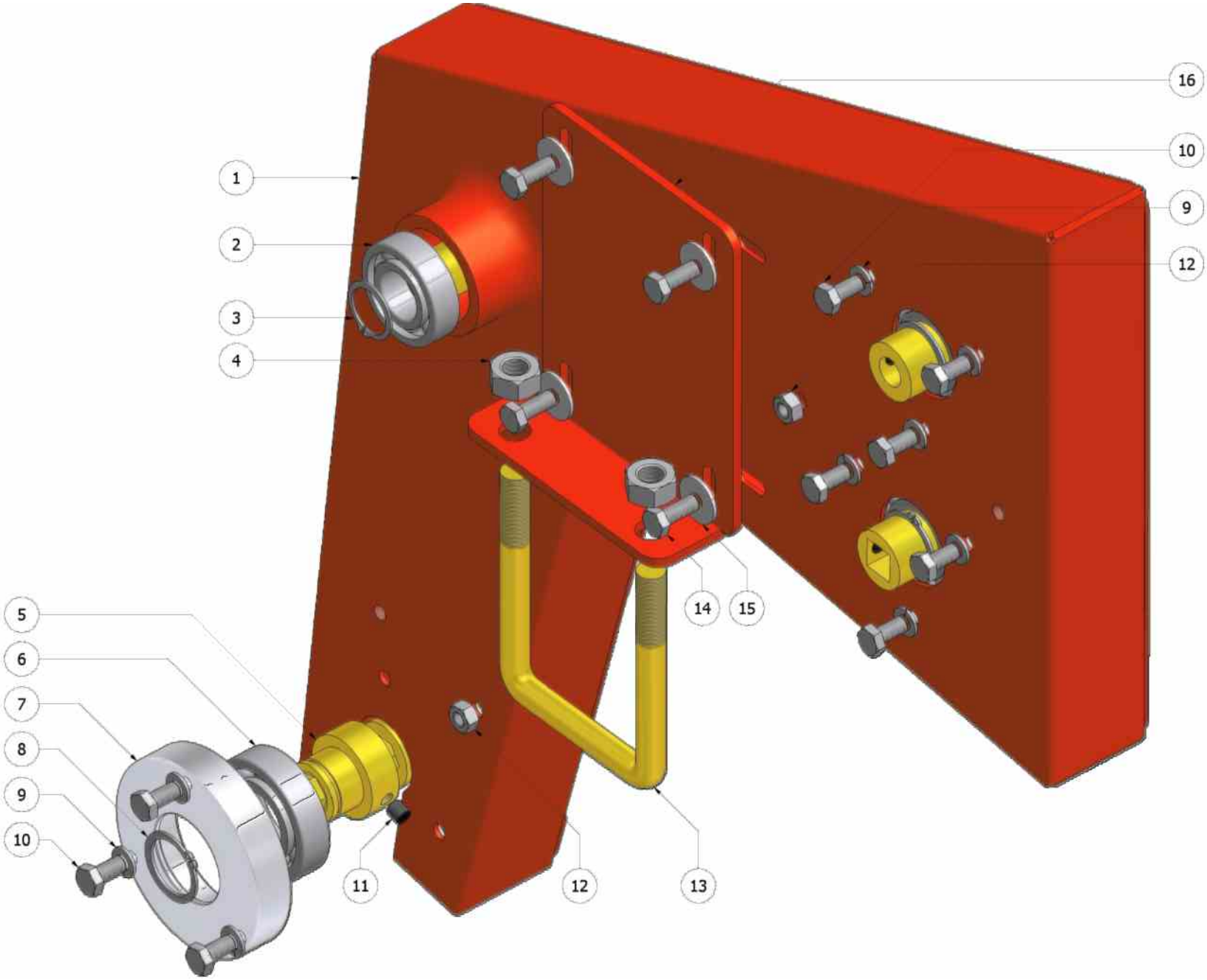
16
10
9
12
1
2
3
4
14
15
5
6
7
8
9
10
11
12
13

	CODICE	DESCRIZIONE	CODICE	DESCRIZIONE
1	**FER0005**	CARTER TRASMISSIONE SPANDICONCIME		
2	**0187**	CUSCINETTO 6205		
3	**0196**	SEEGER Ø25 ESTERNO		
4	**0128**	DADO M14		
5	**FER0014**	BOCCOLA ESAGONALE PORTA CUSCINETTO		
6	**0188**	CUSCINETTO 6206		
7	**FER0003**	FODERO TRASMISSIONE SPANDICONCIME		
8	**0197**	SEEGER Ø30 ESTERNO		
9	**0162**	RONDELLA Ø8 ELASTICA		
10	**0060**	VITE M8X16		
11	**0213**	GRANO M8 PIANO		
12	**0076**	DADO M8		
13	**0295**	CAVALLOTTO M14 (80X125)		
14	**0061**	VITE M8X20		
15	**0163**	RONDELLA Ø8X24		
16	**FER0075**	SUPPORTO CARTER TRASMISSIONE SPANDICONCIME DX		

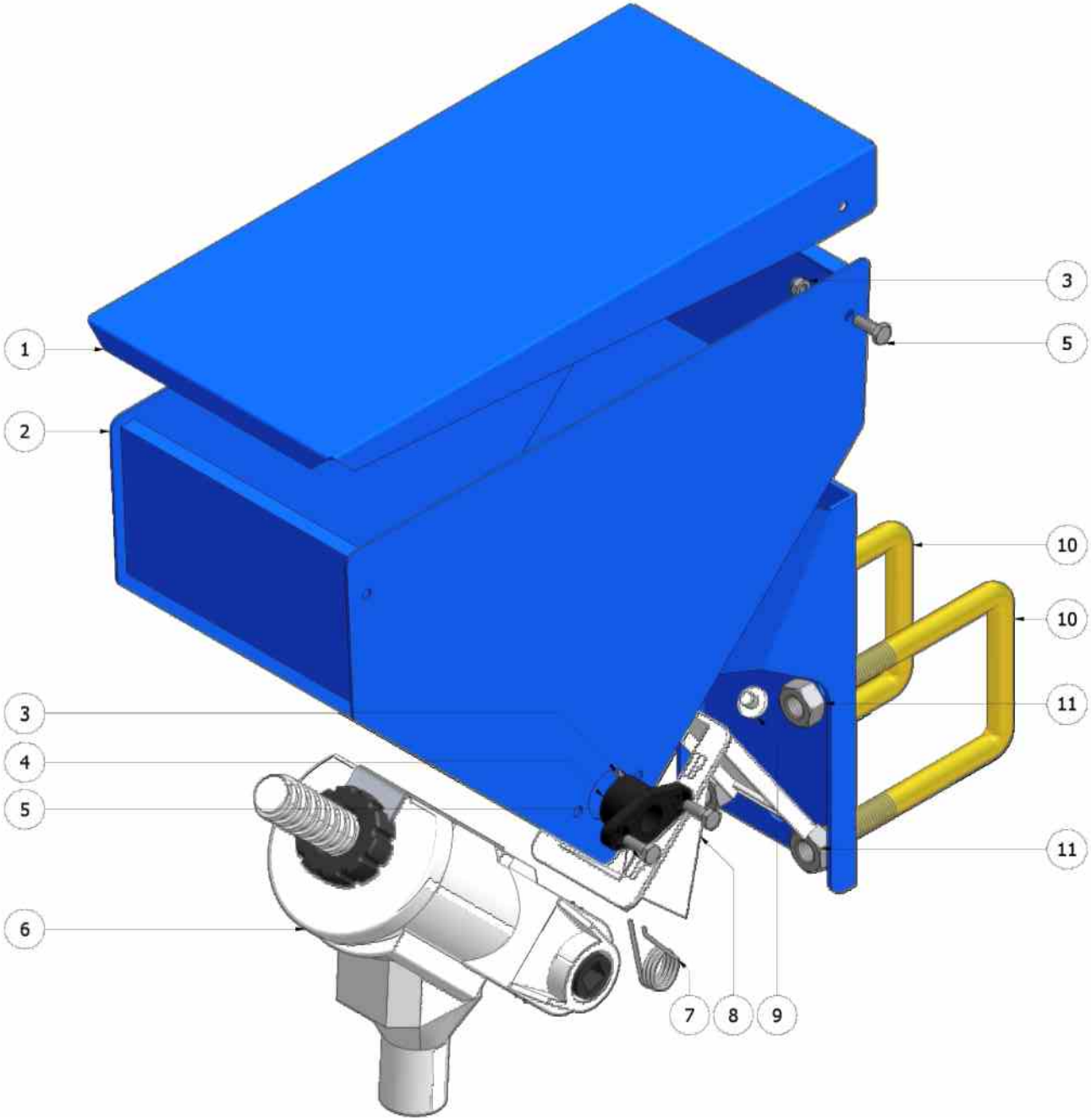
1
2
3
4
5
6
7
8
9
10
10
11
11
3
5

	CODICE	DESCRIZIONE	CODICE	DESCRIZIONE
1	**FER0121**	COPERCHIO MICROGRANULATORE		
2	**FER0120**	CASSETTA MICROGRANULATORE (CON SUPPORTO)		
3	**0057**	DADO M6 AUTOBLOCCANTE		
4	**FER0290**	SUPPORTO PERNO ALBERINO MICROGRANULATORE		
5	**0041**	VITE M6X15		
6	**FER0298**	DOSATORE MICROGRANULATORE		
7	**0290**	MOLLA SCARICO MICROGRANULATORE / SPANDICONCIME		
8	**FER0002**	SCARICO MICROGRANULATORE - SPANDICONCIME		
9	**0776**	FERMO SCARICO MICROGRANULATORE / SPANDICONCIME		
10	**0295**	CAVALLOTTO M14 (80X125)		
11	**0128**	DADO M14		

Pagina 31: Microgranulatore

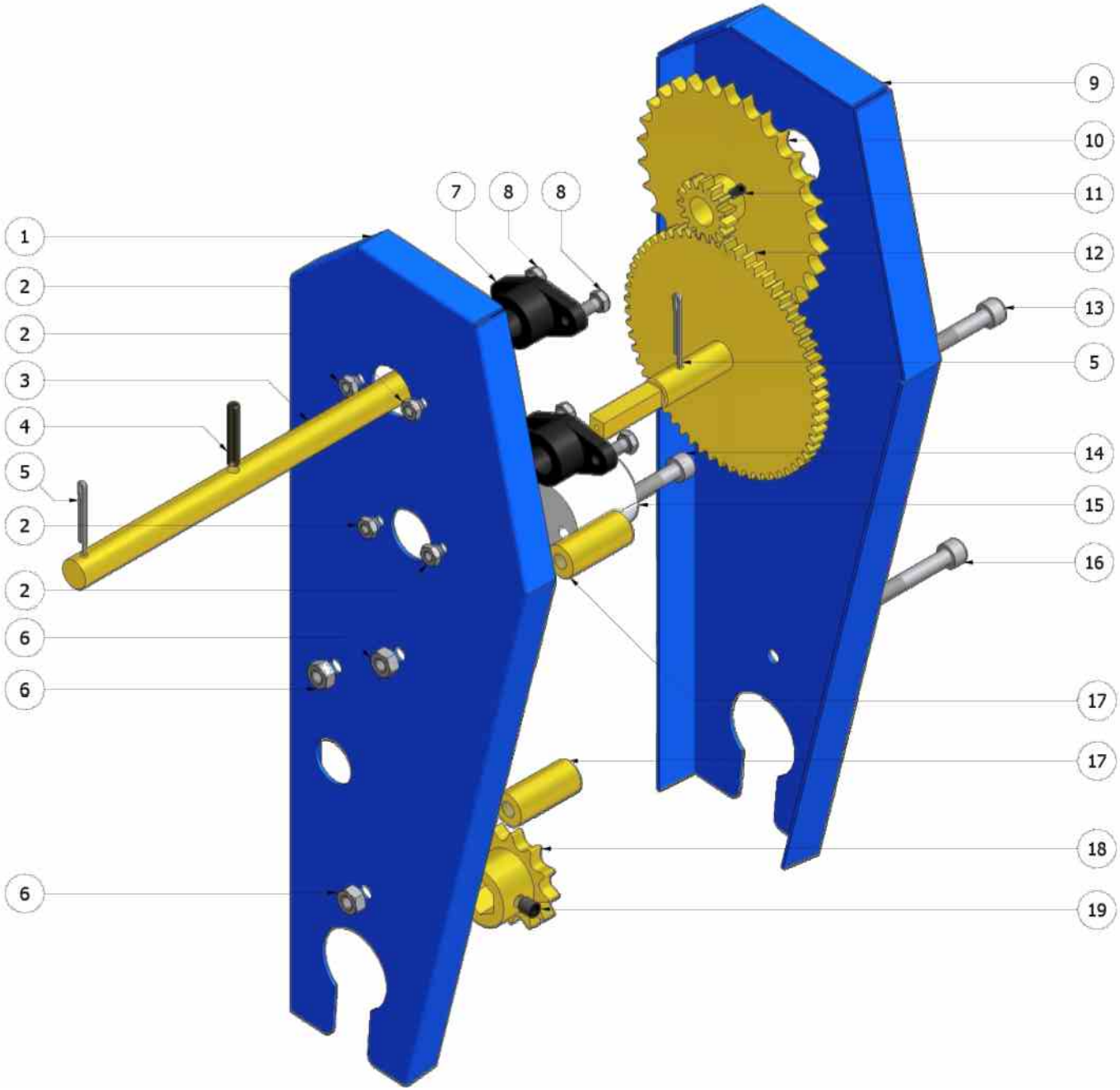
1
2
2
3
4
5
2
2
6
6
6
7
8
8
9
10
11
12
13
5
14
15
16
17
17
18
19

	CODICE	DESCRIZIONE	CODICE	DESCRIZIONE
1	**FER0114**	CARTER INTERNO TRASMISSIONE MICROGRANULATORE		
2	**0057**	DADO M6 AUTOBLOCCANTE		
3	**FER0117**	ALBERINO MICROGRANULATORE		
4	**0301**	SPINA ELASTICA 6X36		
5	**0777**	COPPIGLIA		
6	**0076**	DADO M8		
7	**FER0290**	SUPPORTO PERNO ALBERINO MICROGRANULATORE		
8	**0041**	VITE M6X15		
9	**FER0115**	CARTER ESTERNO TRASMISSIONE MICROGRANULATORE		
10	**FER0111**	CORONA 1/2 Z=30 + M2 Z=15		
11	**0209**	GRANO M5		
12	**FER0119**	CORONA M2 Z=60 TRASMISSIONE MICROGRANULATORE		
	FER0312	CORONA M2 Z=60 LUNGA TRASMISSIONE MICROGRANULATORE		
13	**0488**	VITE M8X50 FILETTO PARZIALE		
14	**0300**	VITE M8X40 BRUGOLA		
15	**0302**	RULLO TENDICATENA		
16	**0508**	VITE M8X60 FILETTO PARZIALE		
17	**FER0116**	SPESSORE CARTER TRASMISSIONE MICROGRANULATORE		
18	**FER0026**	PIGNONE TRASMISSIONE SPANDICONCIME 1/2 Z=12		
19	**0213**	GRANO M8 PIANO		

Pagina 33: Trasmissione Microgranulatore

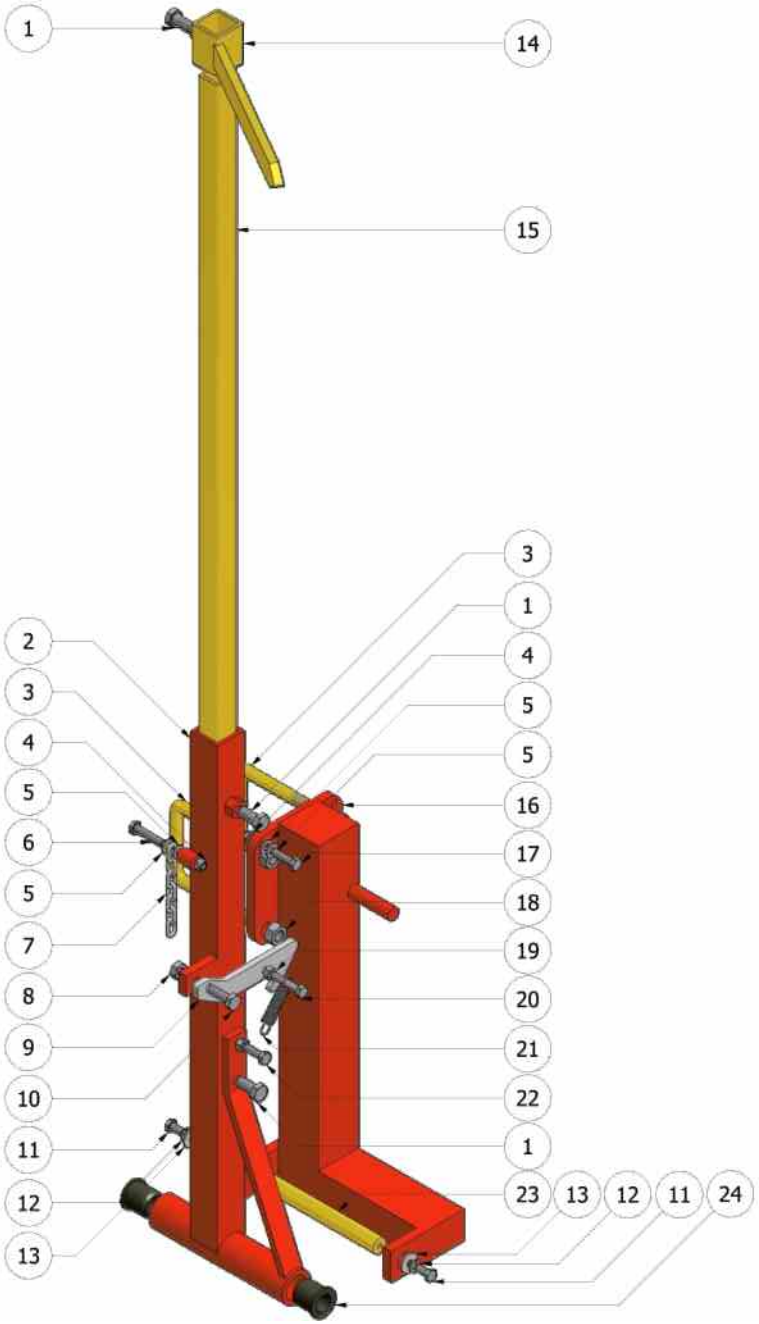
1
14
15
3
1
2
4
3
5
4
5
5
16
6
17
5
18
7
19
8
20
9
21
10
22
11
1
12
23
13
12
11
24
13

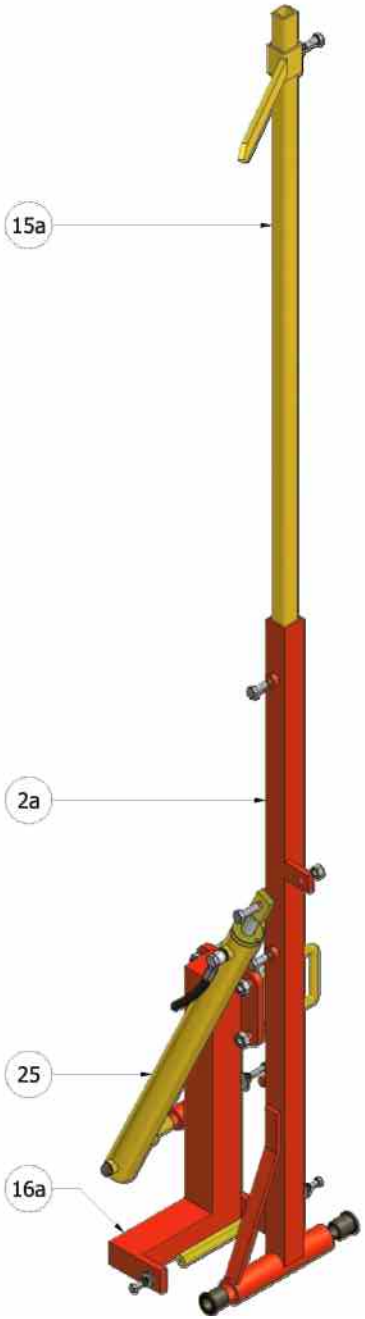
15a
2a
25
16a

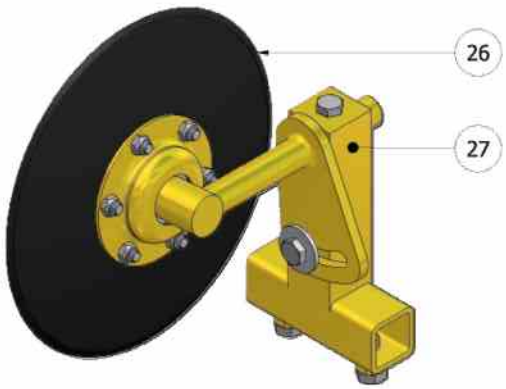
26
27

28

	CODICE	DESCRIZIONE
1	**0096**	VITE M12X25
2	**FMX0090**	BRACCIO SX TRACCIATORE MECCANICO
	FMX0092	BRACCIO DX TRACCIATORE MECCANICO
2a	**FMX0096**	BRACCIO SX TRACCIATORE IDRAULICO
	FMX0098	BRACCIO DX TRACCIATORE IDRAULICO
3	**0295**	CAVALLOTTO M14 (80X125)
4	**0077**	DADO M8 AUTOBLOCCANTE
5	**0161**	RONDELLA Ø8
6	**0065**	VITE M8X40
7	**FMX0160**	CATENA TRACCIATORE 34 ANELLI
8	**0092**	DADO M10
9	**FMX0093**	GANCIO FERMO ASTA TRACCIATORE
10	**0081**	VITE M10X30
11	**0060**	VITE M8X15
12	**0162**	RONDELLA Ø8 ELASTICA
13	**0163**	RONDELLA Ø8X24
14	**FMX0088**	PUNTA TRACCIATORE
	FMX0169	DISCO TRACCIATORE COMPLETO
15	**FMX0087**	ASTA TRACCIATORE CM 150
15a	**FMX0158**	ASTA TRACCIATORE CM 225
16	**FMX0089**	ATTACCO SX TRACCIATORE MECCANICO
	FMX0091	ATTACCO DX TRACCIATORE MECCANICO
16a	**FMX0095**	ATTACCO SX TRACCIATORE IDRAULICO
	FMX0097	ATTACCO DX TRACCIATORE IDRAULICO
17	**0063**	VITE M8X30
18	**0128**	DADO M14
19	**0076**	DADO M8
20	**0066**	VITE M8X40 FILETTO PARZIALE
21	**FMX0094**	MOLLA GANCIO TRACCIATORE
22	**0062**	VITE M8X25

	CODICE	DESCRIZIONE
23	**FMX0162**	SPINA TRACCIATORE
24	**FMX0159**	BOCCOLA IN NYLON TRASMISSIONE
25	**FMX0099**	PISTONE (TRACCIATORE IDRAULICO)
26	**FMX0175**	DISCO IN ACCIAIO (DISCO TRACCIATORE)
27	**FMX0169**	DISCO TRACCIATORE COMPLETO
28	**FMX0100**	VALVOLA DI BLOCCO (TRACCIATORE IDR.)
	FER0363	TRACCIATORE SX COMPLETO
	FER0364	TRACCIATORE DX COMPLETO
	FER0365	TRACCIATORE IDRAULICO SX COMPLETO
	FER0366	TRACCIATORE IDRAULICO DX COMPLETO

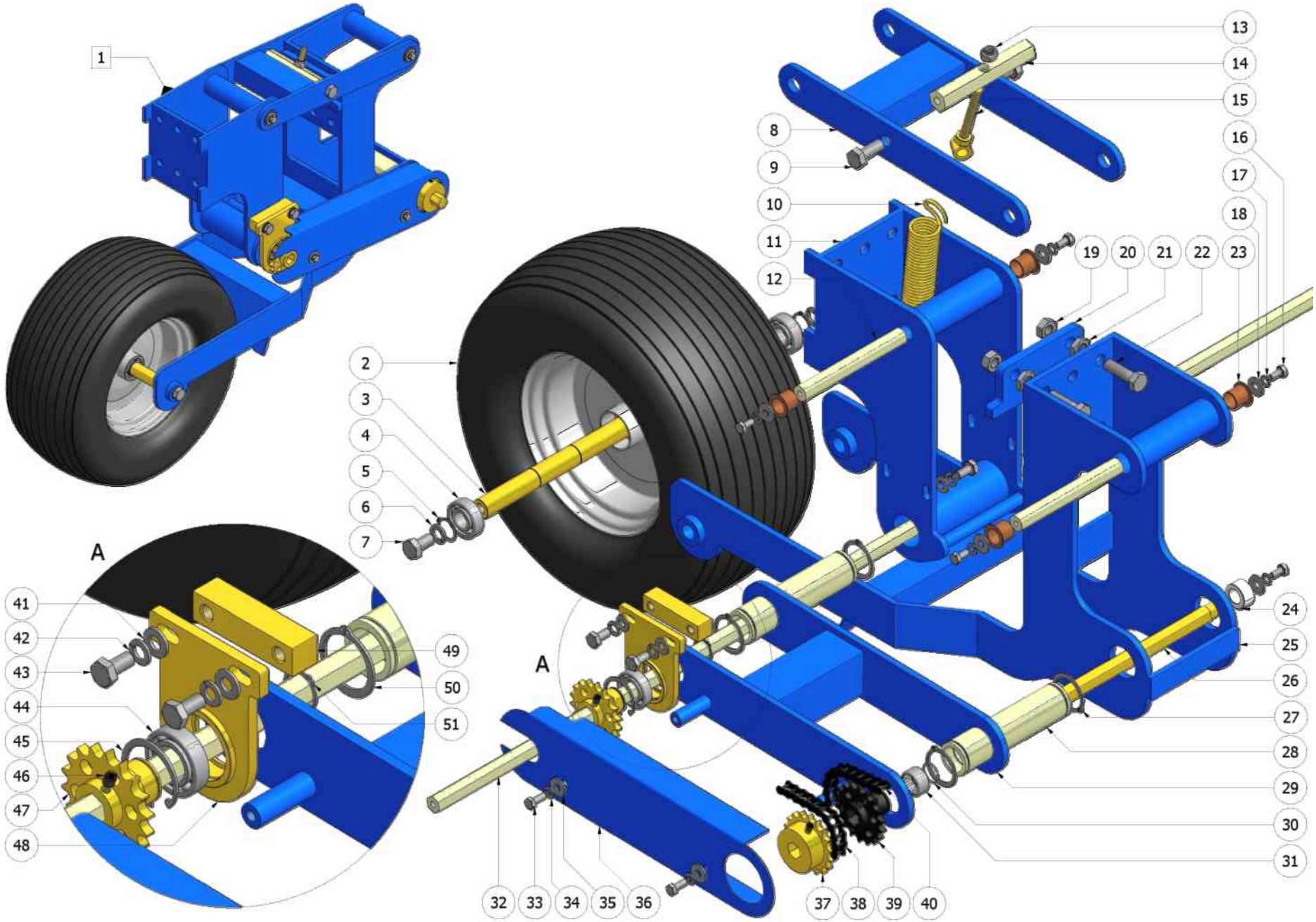
1
2
3
4
5
6
7
8
9
10
11
12
13
14
15
16
17
18
19
20
21
22
23
24
25
26
27
28
29
30
31
32
33
34
35
36
37
38
39
40
41
42
43
44
45
46
47
48
49
50
51
A
A

	CODICE	DESCRIZIONE
1	**FMX0208**	PARALLELOGRAMMA COMPLETO
2	**FER0070**	RUOTA 18x9,50 - 8
3	**FMX0191**	BARRA SUPPORTO RUOTA 18x9,50 - 8
4	**0186**	CUSCINETTO 6204
5	**0196**	SEEGER Ø25 ESTERNO
6	**0172**	RONDELLA Ø14 ELASTICA
7	**0946**	VITE M14X25
8	**FMX0185**	BIELLA SUPERIORE PARALLELOGRAMMA
9	**0118**	VITE M14X35
10	**FMX0194**	MOLLA PARALLELOGRAMMA
11	**FMX0183**	ATTACCO BIELLE PARALLELOGRAMMA
12	**FMX0188**	PERNO SUPERIORE PARALLELOGRAMMA
13	**0114**	DADO M12 AUTOBLOCCANTE
14	**FMX0196**	ATTACCO SUPPORTO MOLLA PARALLELOGRAMMA
15	**FMX0195**	SUPPORTO MOLLA PARALLELOGRAMMA
16	**0060**	VITE M8X16
17	**0162**	RONDELLA Ø8 ELASTICA
18	**0163**	RONDELLA Ø8X24
19	**0128**	DADO M14
20	**FMX0197**	PIASTRA SOSTEGNO BIELLA PARALLELOGRAMMA
21	**0139**	DADO M16 BASSO
22	**0121**	VITE M14X45
23	**0223**	BOCCOLA Ø20 CON BATTUTA
24	**FMX0193**	BOCCOLA SEMIALBERO RINVIO TRASMISSIONE
25	**FMX0184**	SUPPORTO BIELLE PARALLELOGRAMMA
26	**FMX0192**	SEMIALBERO RINVIO TRASMISSIONE
27	**0947**	SEEGER Ø42 ESTERNO
28	**FMX0231**	BUSSOLA BIELLA INFERIORE PARALLELOGRAMMA
29	**FMX0186**	BIELLA INFERIORE PARALLELOGRAMMA
30	**0948**	ANELLO DI AGGANCIO Ø24

	CODICE	DESCRIZIONE
31	**0818**	CUSCINETTO 2516
32	**FER0122**	ALBERO TRASMISSIONE ELEMENTI
33	**0061**	VITE M8X20
34	**0162**	RONDELLA Ø8 ELASTICA
35	**0163**	RONDELLA Ø8X24
36	**FMX0187**	CARTER COPRICATENA PARALLELOGRAMMA
37	**FER0167**	PIGNONE ESAGONALE Z=18
38	**FER0383**	CATENA PARALLELOGRAMMA - 71 PASSI + M.C.
39	**FER0382**	PIGNONE ESAGONALE Z=18 FORATO - BRUNITO
40	**FMX0025**	CATENA ELEMENTO - 125 PASSI + M.C.
41	**0165**	RONDELLA Ø10
42	**0166**	RONDELLA Ø10 ELASTICA
43	**0079**	VITE M10X20
44	**0455**	CUSCINETTO 6005
45	**0630**	SEEGER Ø47 INTERNO
46	**0213**	GRANO M8 PIANO
47	**FER0325**	PIGNONE ESAGONALE Z=18 FORATO
48	**FMX0220**	SUPPORTO PIGNONE TRASMISSIONE
49	**FMX0221**	C.P. SUPPORTO PIGNONE TRASMISSIONE
50	**0947**	SEEGER Ø42 ESTERNO
51	**0196**	SEEGER Ø25 ESTERNO

Pagina 37: Parallelogramma

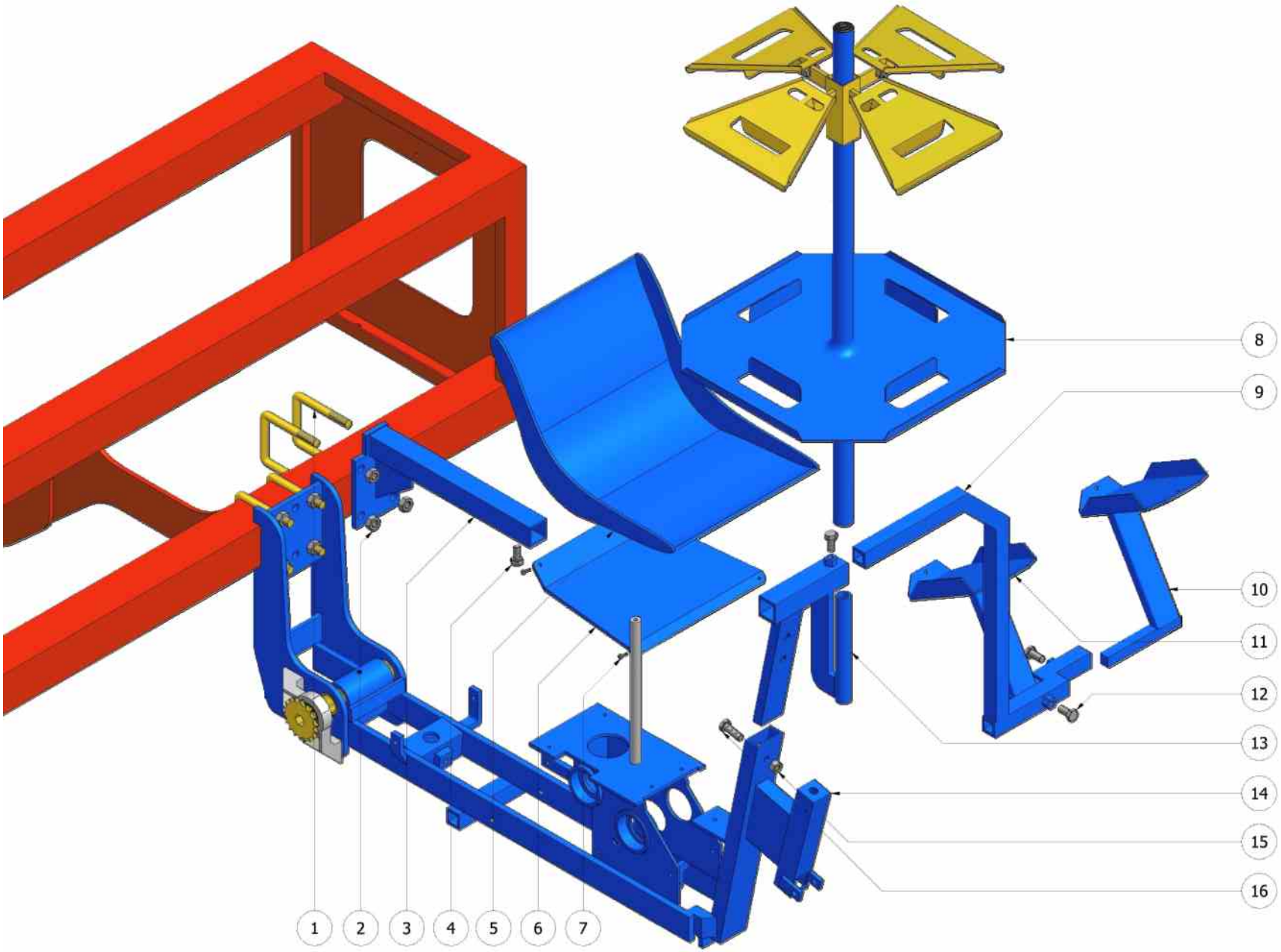
8
9
10
11
12
13
14
15
16
1
2
3
4
5
6
7

	CODICE	DESCRIZIONE	CODICE	DESCRIZIONE
1	**0295**	CAVALLOTTO M14		
2	**0128**	DADO M14		
3	**FMX0155**	SUPPORTO SEGGIOLINO (KIT BINA)		
4	**0096**	VITE M12X25		
5	**FMX0044**	SEDILE IN PLASTICA		
6	**FMX0154**	BASE SEGGIOLINO (KIT BINA)		
7	**0795**	VITE M4X20 TESTA A CROCE		
8	**FER0090**	PORTACASSETTE GIREVOLE		
9	**FMX0179**	SUPPORTO POGGIAPIEDI DX (KIT BINA)		
	FMX0180	SUPPORTO POGGIAPIEDI SX (KIT BINA)		
10	**FMX0037**	POGGIAPIEDI DX		
11	**FMX0036**	POGGIAPIEDI SX		
12	**0096**	VITE M12X25		
13	**FMX0177**	SUPPORTO PORTACASSETTE GIREVOLE DX (KIT BINA)		
	FMX0178	SUPPORTO PORTACASSETTE GIREVOLE SX (KIT BINA)		
14	**FMX0035**	ELEMENTO FMAX		
15	**0113**	DADO M12		
16	**0099**	VITE M12X35		

Pagina 39: Kit Bina

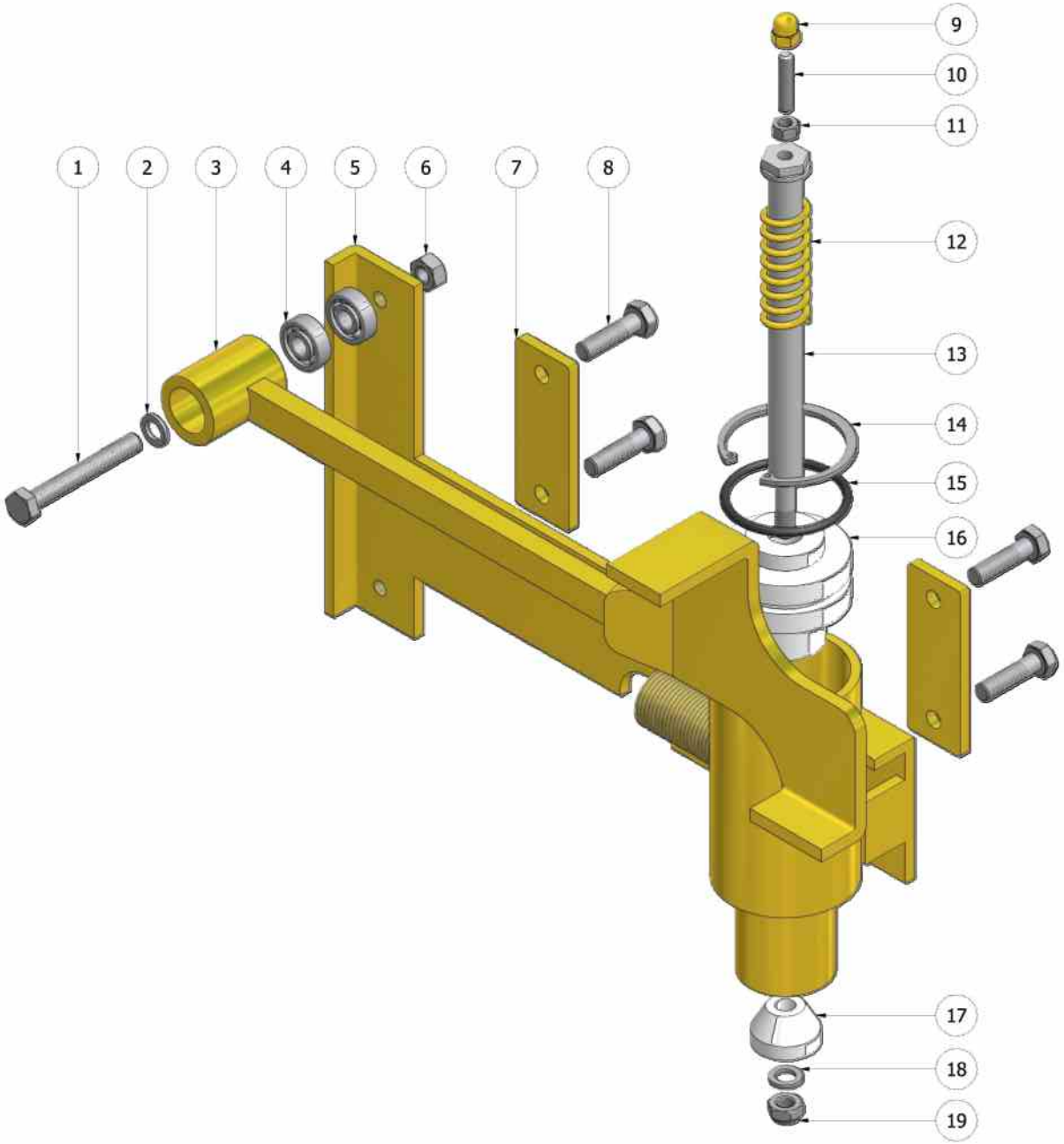
1
2
3
4
5
6
7
8
9
10
11
12
13
14
15
16
17
18
19

	CODICE		CODICE	DESCRIZIONE
1	**0068**	VITE M8X60		
2	**0161**	RONDELLA Ø8		
3	**FMX0119**	BRACCIO DOSATORE MECCANICO		
4	**0193**	CUSCINETTO 1608		
5	**FMX0120**	CORPO DOSATORE MECCANICO		
6	**0076**	DADO M8		
7	**FMX0226**	PIASTRA DI FISSAGGIO DOSATORE MECCANICO		
8	**0063**	VITE M8X30		
9	**0673**	DADO M6 A CALOTTA		
10	**0741**	BARRA FILETTATA M6X27		
11	**0056**	DADO M6		
12	**0322**	MOLLA DOSATORE ACQUA		
13	**FMX0121**	PERNO DOSATORE MECCANICO		
14	**0510**	SEEGER Ø52 INTERNO		
15	**0971**	O-RING Ø45		
16	**FMX0122**	PARTE SUPERIORE VALVOLA DOSATORE MECCANICO		
17	**0320**	OTTURATORE CONICO		
18	**0161**	RONDELLA Ø8		
19	**0077**	DADO M8 AUTOBLOCCANTE		

Pagina 41: Dosatore Acqua Meccanico

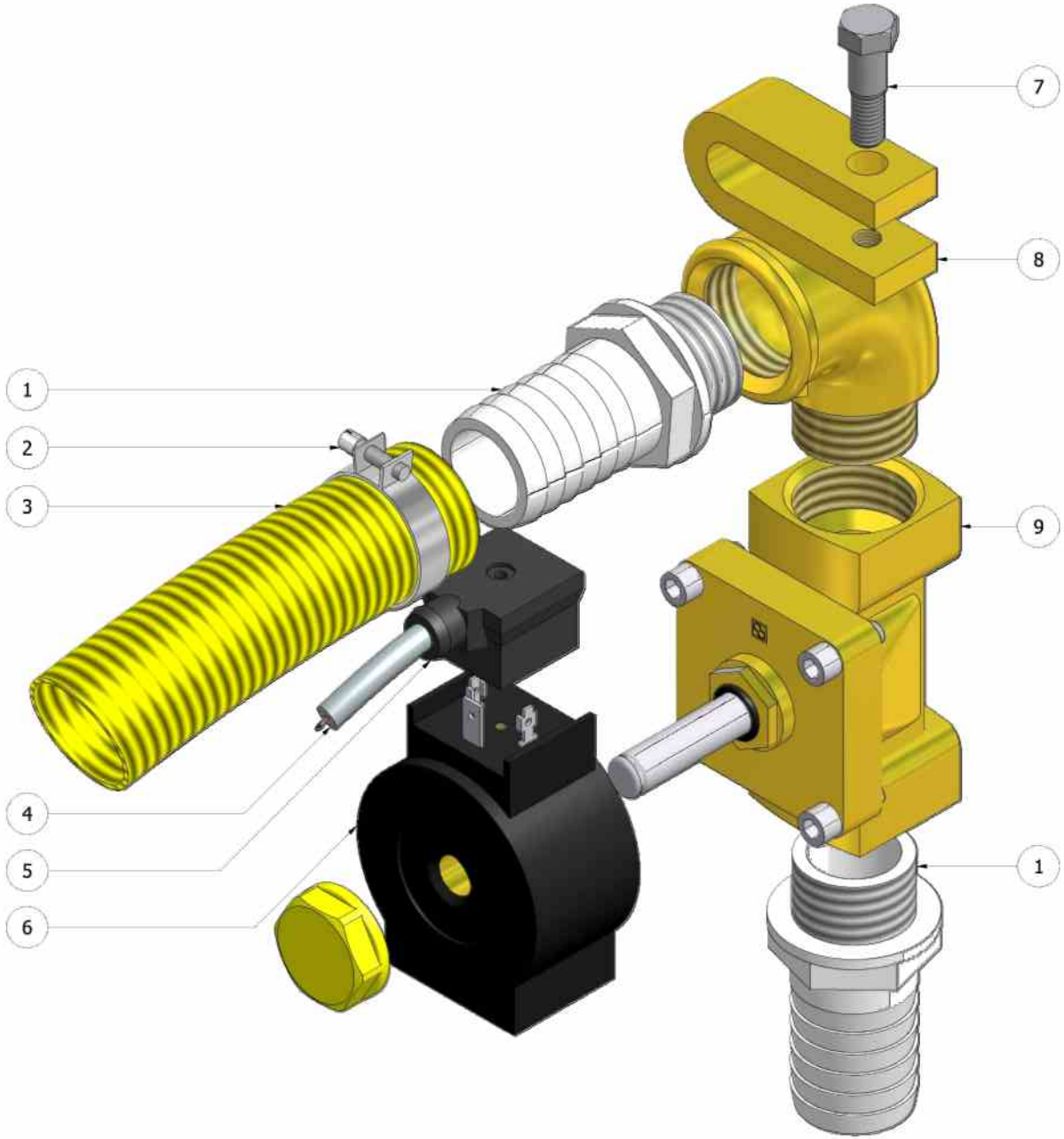
7
8
1
2
3
9
4
5
6
1

	CODICE		CODICE	DESCRIZIONE
1	**0307**	RACCORDO ACQUA		
2	**FER0266**	FASCETTA		
3	**0969**	TUBO LUISIANA		
4	**0970**	CAVO GRIGIO 2X1 (DOSATORE ELETTRICO ACQUA)		
5	**FER0320**	CONNETTORE VALVOLA IDRAULICA		
6	**0311**	BOBINA 12V ELETTROVALVOLA DOSATORE ELETTRICO ACQUA		
7	**0972**	VITE M8X30 SPALLATA		
8	**0309**	SUPPORTO ELETTROVALVOLA		
9	**0310**	ELETTROVALVOLA DOSATORE ELETTRICO ACQUA		

Pagina 43: Dosatore Acqua Elettrico

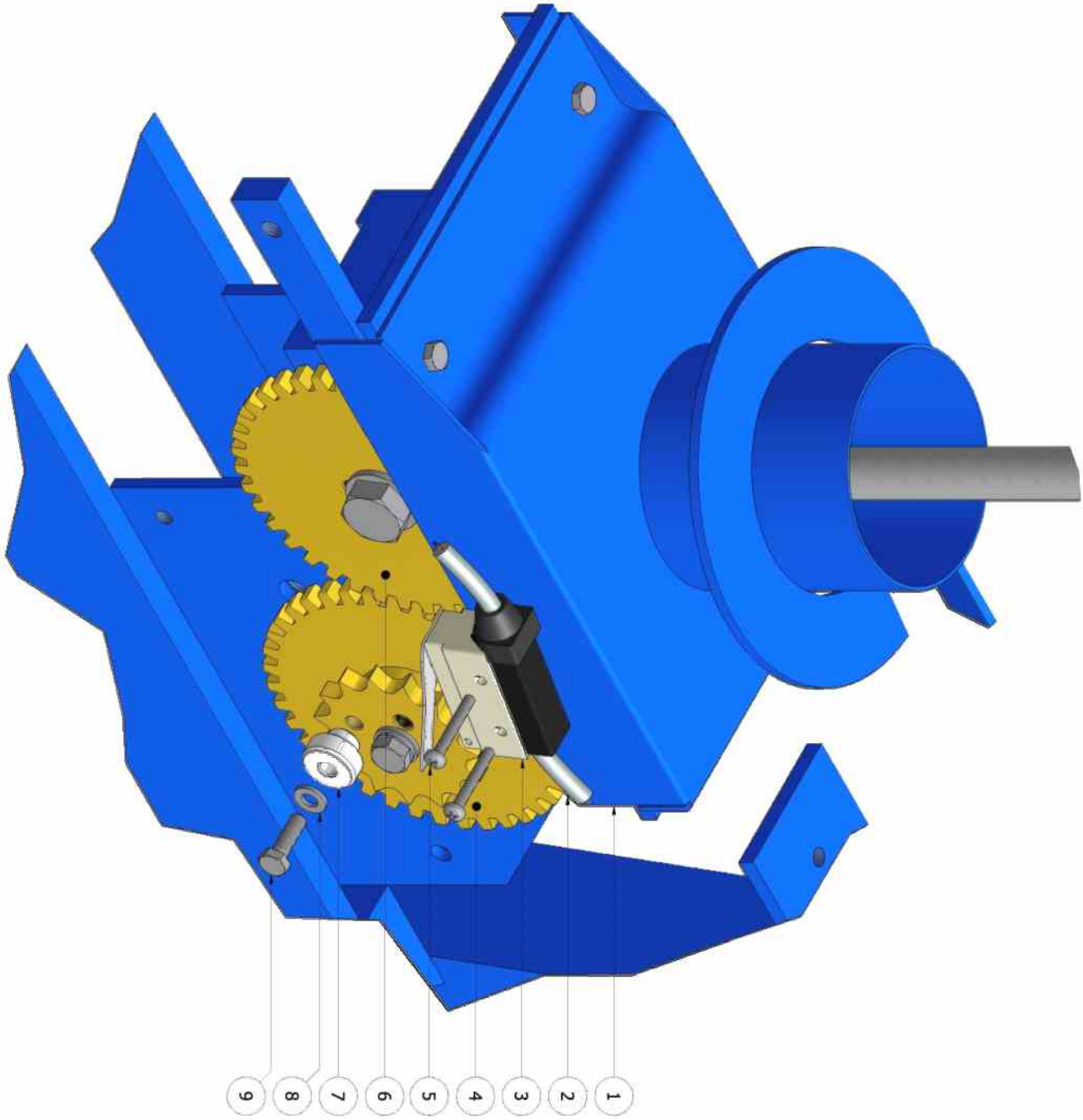
1
2
3
4
5
6
7
8
9

	CODICE		CODICE	DESCRIZIONE
1	**FMX0229**	CARTER CHIUSURA FORZATA DISTRIBUTORE (VERSIONE DOSATORE ELETTRICO ACQUA)		
2	**0970**	CAVO GRIGIO 2X1 (DOSATORE ELETTRICO ACQUA)		
3	**FMX0118**	FINECORSA		
4	**FMX0028**	CORONA M3 Z=38 // 1/2" Z=15 (DOSATORE ELETTRICO ACQUA)		
5	**0024**	VITE M4X30		
6	**FMX0012**	CORONA ½ " Z=38		
7	**FMX0227**	RULLINO FINECORSA DOSATORE ACQUA		
8	**0157**	RONDELLA Ø6		
9	**0044**	VITE M6X20		

Pagina 45: Dosatore Acqua Elettrico - Finecorsa

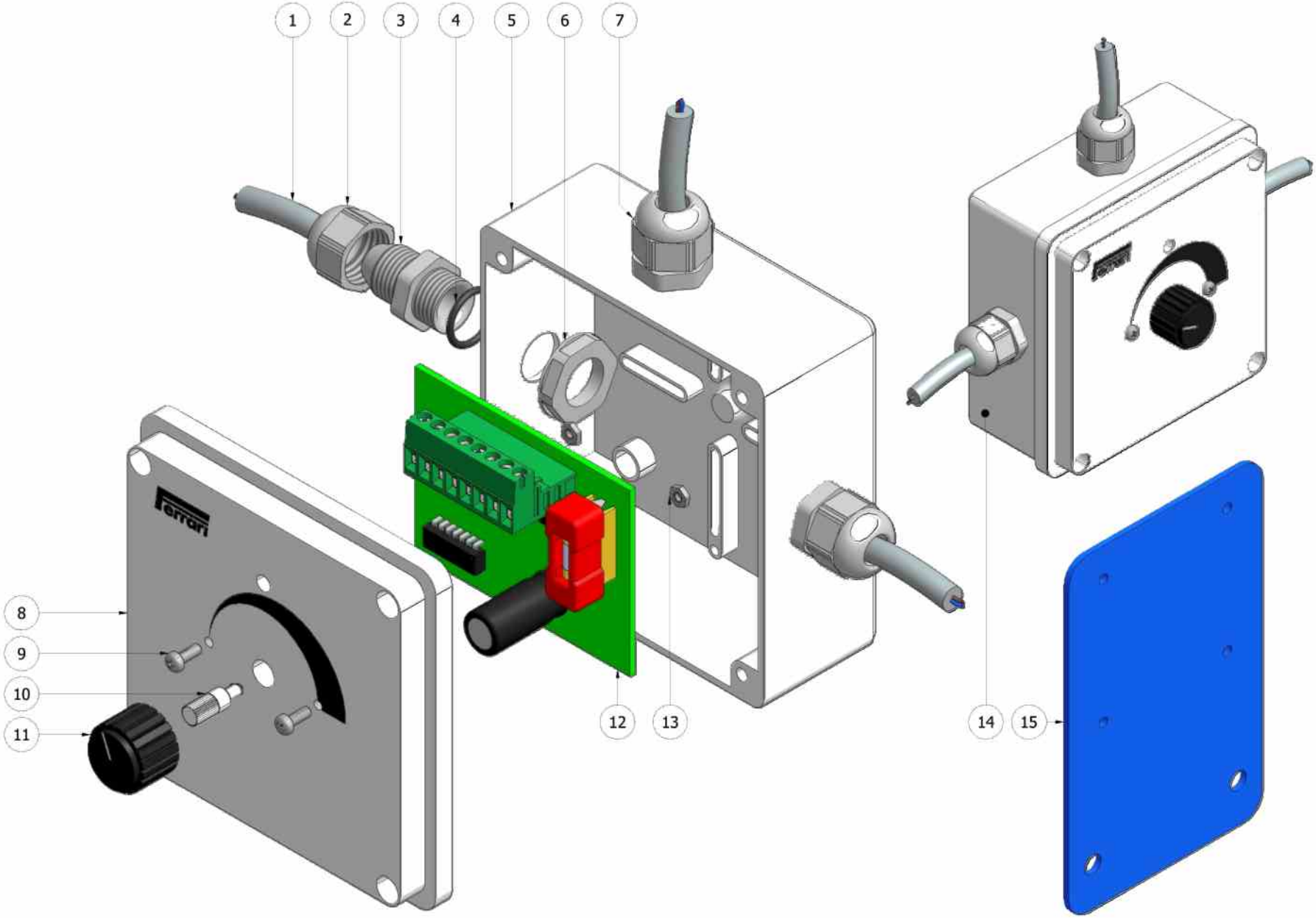
1
2
3
4
5
6
7
8
9
10
11
12
13
14
15
Ferrari
Ferrari

	CODICE		CODICE	DESCRIZIONE
1	**0970**	CAVO GRIGIO 2x1 (DOSATORE ELETTRICO ACQUA)		
2	**0983**	GHIERA A CALOTTA PG9		
3	**0982**	NIPLES PG9		
4	**0973**	OR PG9		
5	**0742**	SCATOLA GEWIS - GW 44 204 (FLOW CONTROL)		
6	**0974**	GHIERA PG9		
7	**0313**	PRESSACAVO PG 9 COMPLETO		
8	**0316**	COPERCHIO SCATOLA GEWIS - GW 44 204 (FLOW CONTROL)		
9	**0562**	VITE M3X8 TESTA A CROCE		
10	**0318**	PERNO FLOW CONTROL		
11	**0319**	MANOPOLA FLOW CONTROL		
12	**0317**	SCHEDA FLOW CONTROL		
13	**0015**	DADO M3 OTTONE		
14	**FMX0230**	SCATOLA FLOW CONTROL COMPLETA		
15	**FMX0228**	PIASTRA ATTACCO SCATOLA FLOW CONTROL		

Pagina 47: Dosatore Acqua Elettrico - Flow Control

1
2
3
4

	CODICE	DESCRIZIONE	CODICE	DESCRIZIONE
1	**FER0337**	GRUPPO RUOTA 6.50/80-12 NON REGOLABILE CON CAMBIO DX		
2	**FER0338**	GRUPPO RUOTA 6.50/80-12 NON REGOLABILE CON CAMBIO SX		
3	**FER0339**	GRUPPO RUOTA 6.50/80-12 NON REGOLABILE SENZA CAMBIO DX		
4	**FER0340**	GRUPPO RUOTA 6.50/80-12 NON REGOLABILE SENZA CAMBIO SX		

Pagina 49: Gruppo Ruota 6.50/80-12 Non Regolabile

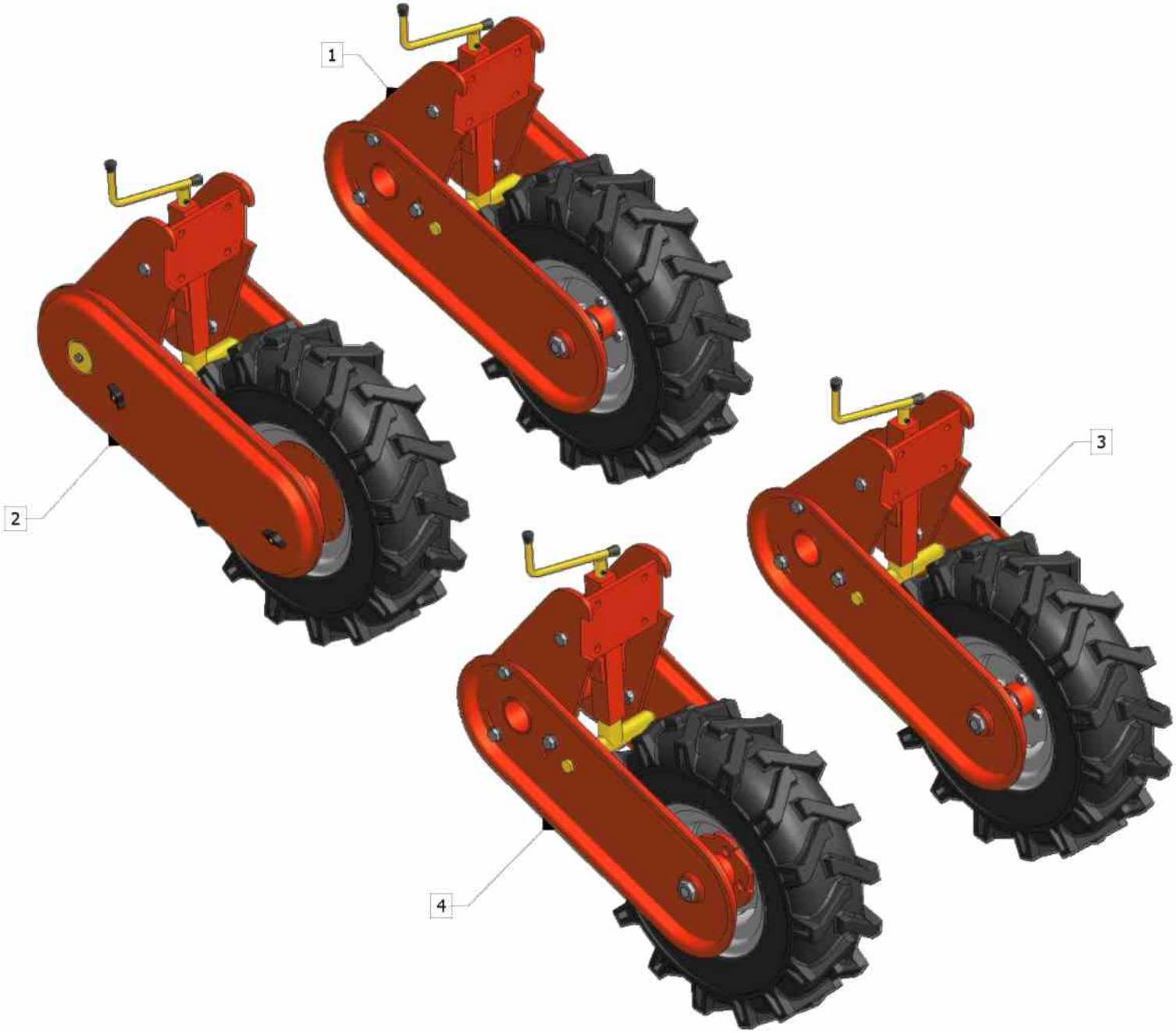
1
2
3
4

	CODICE		CODICE	DESCRIZIONE
1	**FER0329**	GRUPPO RUOTA 6.50/80-12 REGOLABILE MANUALE CON CAMBIO DX		
2	**FER0330**	GRUPPO RUOTA 6.50/80-12 REGOLABILE MANUALE CON CAMBIO SX		
3	**FER0331**	GRUPPO RUOTA 6.50/80-12 REGOLABILE MANUALE SENZA CAMBIO DX		
4	**FER0332**	GRUPPO RUOTA 6.50/80-12 REGOLABILE MANUALE SENZA CAMBIO SX		

Pagina 51: Gruppo Ruota 6.50/80-12 Regolabile

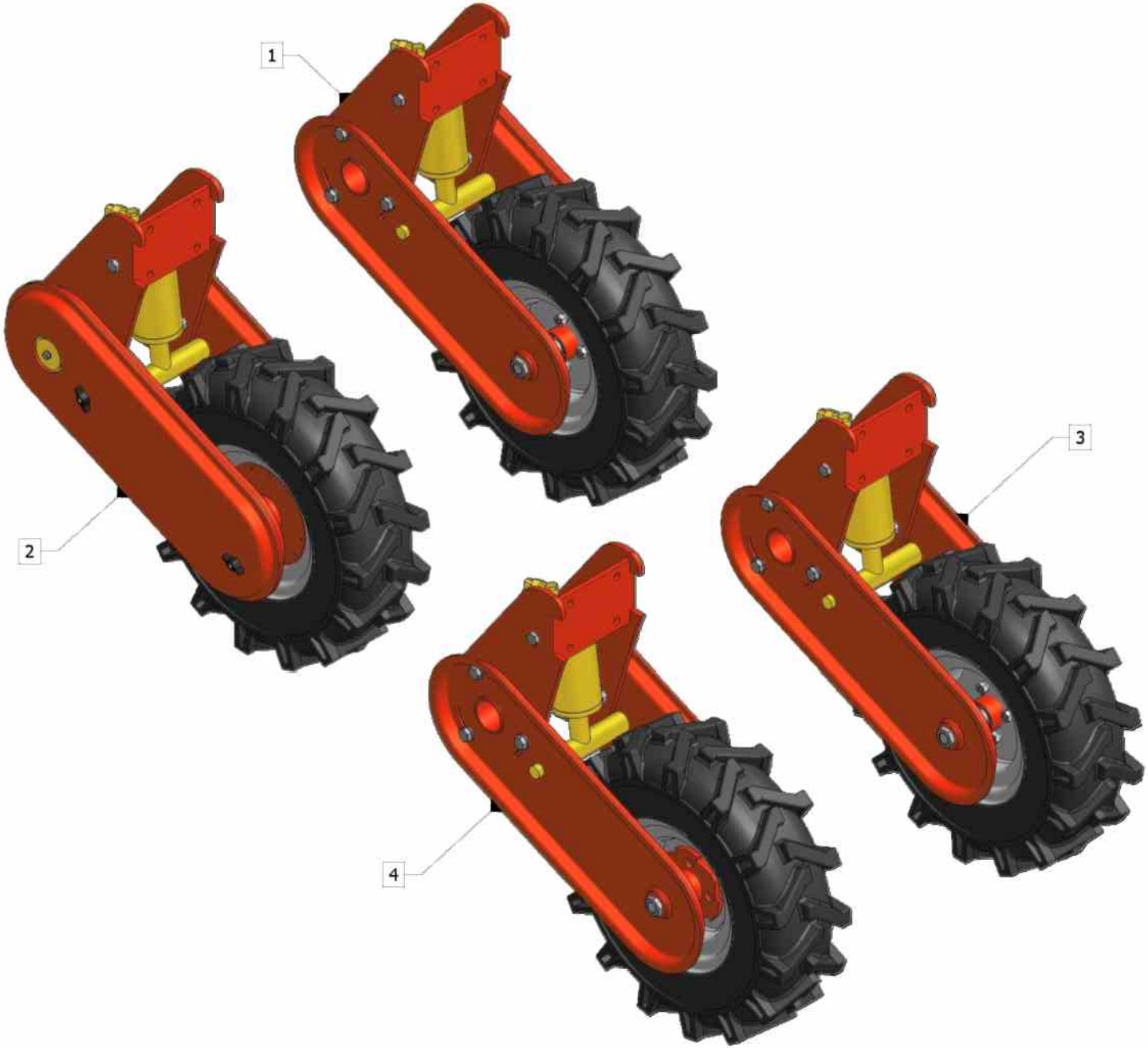
1
2
3
4

	CODICE		CODICE	DESCRIZIONE
1	**FER0333**	GRUPPO RUOTA 6.50/80-12 REGOLABILE IDRAULICO CON CAMBIO DX		
2	**FER0334**	GRUPPO RUOTA 6.50/80-12 REGOLABILE IDRAULICO CON CAMBIO SX		
3	**FER0335**	GRUPPO RUOTA 6.50/80-12 REGOLABILE IDRAULICO SENZA CAMBIO DX		
4	**FER0336**	GRUPPO RUOTA 6.50/80-12 REGOLABILE IDRAULICO SENZA CAMBIO SX		

Pagina 53: Gruppo Ruota 6.50/80-12 Regolabile (Idraulico)

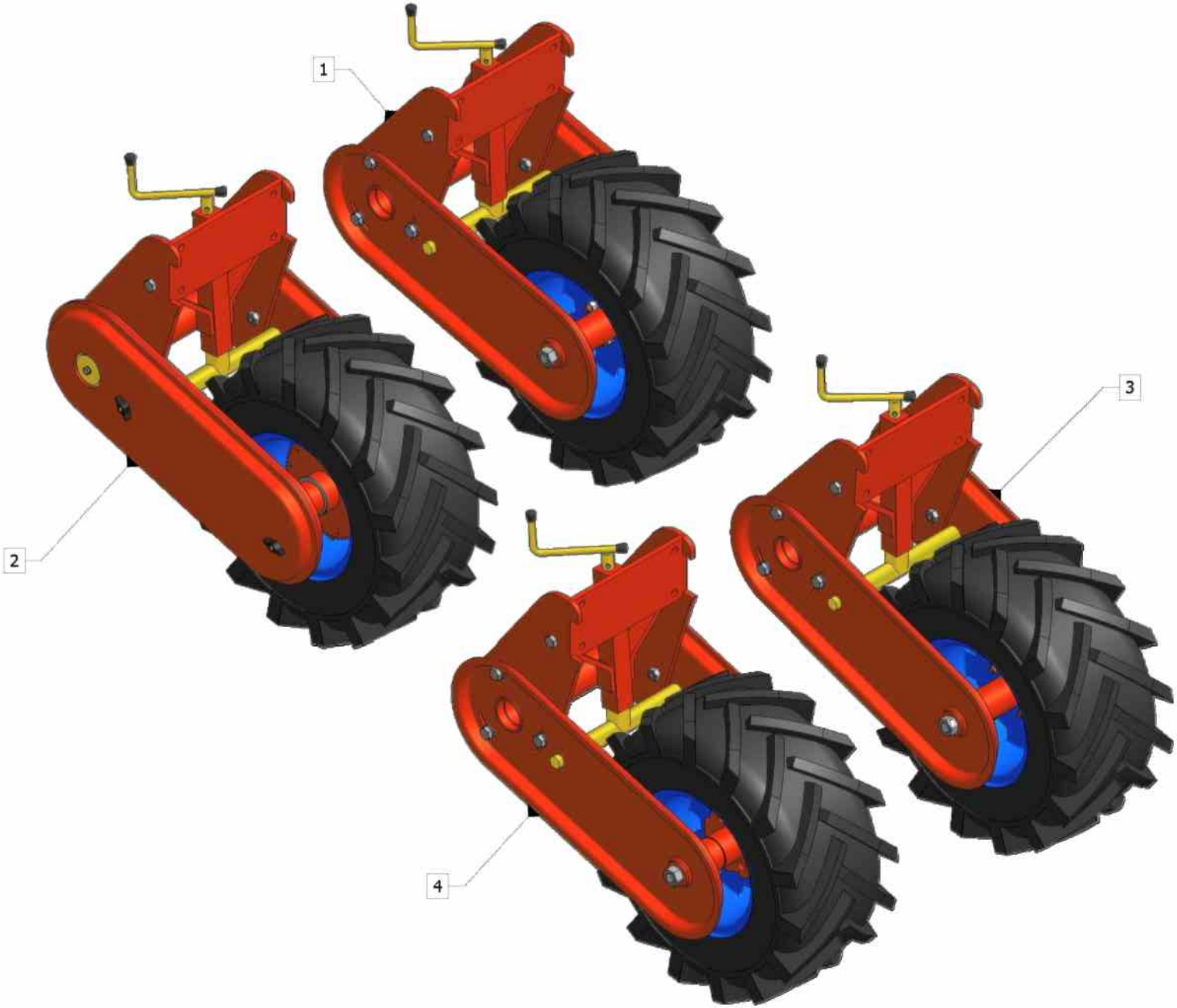
1
2
3
4

	CODICE		CODICE	DESCRIZIONE
1	**FER0349**	GRUPPO RUOTA 23x10.50-12 REGOLABILE MANUALE CON CAMBIO DX		
2	**FER0350**	GRUPPO RUOTA 23x10.50-12 REGOLABILE MANUALE CON CAMBIO SX		
3	**FER0351**	GRUPPO RUOTA 23x10.50-12 REGOLABILE MANUALE SENZA CAMBIO DX		
4	**FER0352**	GRUPPO RUOTA 23x10.50-12 REGOLABILE MANUALE SENZA CAMBIO SX		

Pagina 55: Gruppo Ruota 23x10.50-12 Regolabile

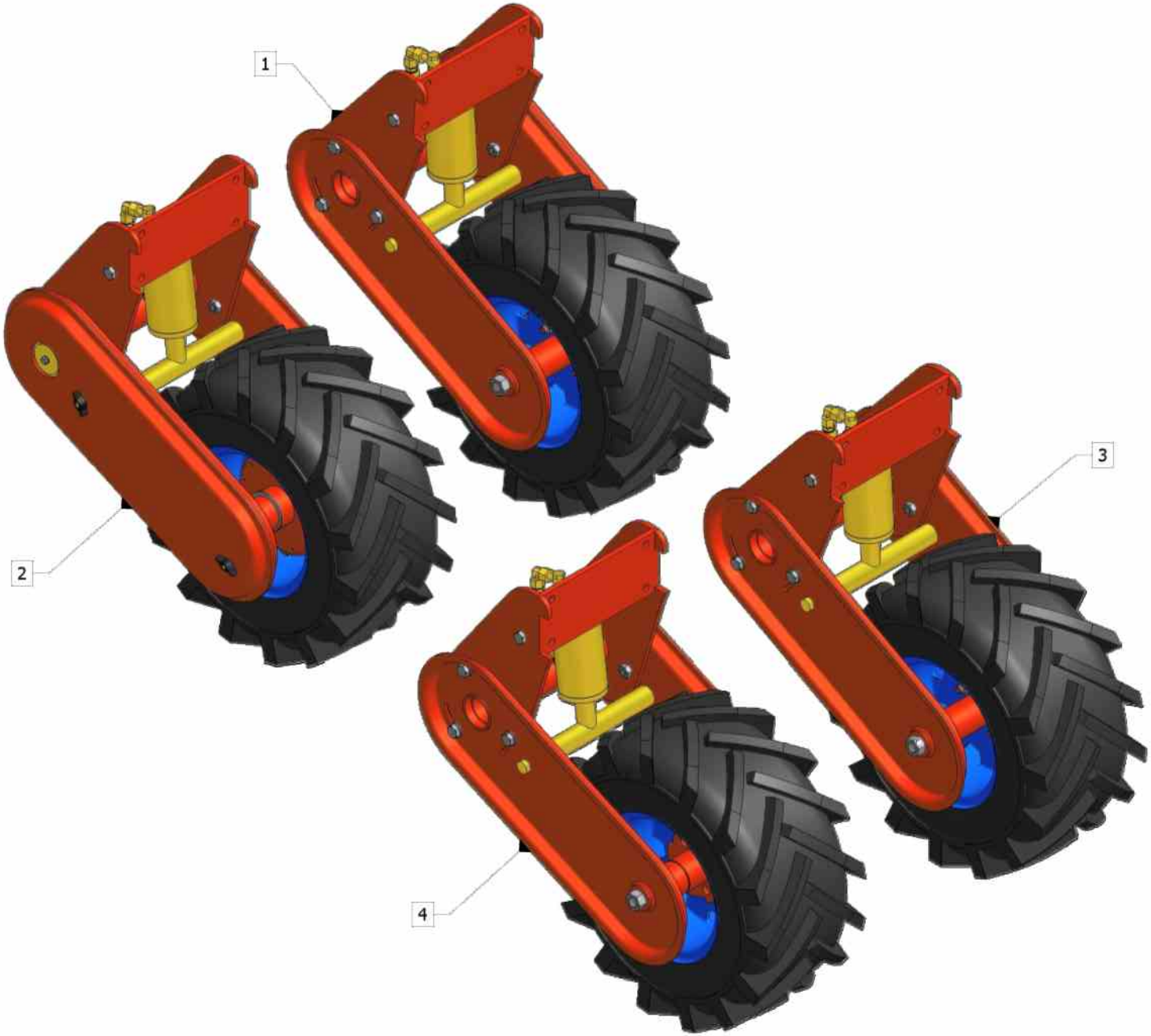
1
2
3
4

	CODICE		CODICE	DESCRIZIONE
1	**FER0353**	GRUPPO RUOTA 23x10.50-12 REGOLABILE IDRAULICO CON CAMBIO DX		
2	**FER0354**	GRUPPO RUOTA 23x10.50-12 REGOLABILE IDRAULICO CON CAMBIO SX		
3	**FER0355**	GRUPPO RUOTA 23x10.50-12 REGOLABILE IDRAULICO SENZA CAMBIO DX		
4	**FER0356**	GRUPPO RUOTA 23x10.50-12 REGOLABILE IDRAULICO SENZA CAMBIO SX		

Pagina 57: Gruppo Ruota 23x10.50-12 Regolabile (Idraulico)

INDICE

Codice	Descrizione	Pagina/e
0015	DADO M3 OTTONE	47
0024	VITE M4X30	45
0034	VITE M5X25 BRUGOLA	19
0035	VITE M5X30	17
0036	DADO M5	19
0037	DADO M5 AUTOBLOCCANTE	17
0040	VITE M6X12	25
0041	VITE M6X16	13,25,31,33
0044	VITE M6x20	3,5,45
0048	VITE M6X30	3,9
0056	DADO M6	9,41
0057	DADO M6 AUTOBLOCCANTE	25,31,33
0059	VITE M8X10	15,27
0060	VITE M8X16	13,21,23,25,29,35,37
0061	VITE M8X20	5,29,37
0062	VITE M8X25	7,11,13,19,35
0063	VITE M8X30	3,35,41
0065	VITE M8X40	13,15,21,35
0066	VITE M8X40 FILETTO PARZIALE	35
0068	VITE M8X60	41
0074	VITE M8X50 BRUGOLA	27
0075	VITE M8X30 BRUGOLA	27
0076	DADO M8	7,11,13,15,27,29,33,35,41
0077	DADO M8 AUTOBLOCCANTE	35,41
0079	VITE M10X20	37
0081	VITE M10X30	13,35
0090	VITE M10X140	13
0091	VITE M10X30 BRUGOLA	13
0092	DADO M10	35
0093	DADO M10 AUTOBLOCCANTE	21
0096	VITE M12X25	35,39
0099	VITE M12X35	15,39
0110	VITE 12X120 BRUGOLA	9

0113	DADO M12	9,15,39
0113	DADO M12 SPECIALE PER MOZZO	19
0114	DADO M12 AUTOBLOCCANTE	37
0117	VITE M14X30	17,21
0118	VITE M14X35	37
0121	VITE M14X45	3,37
0128	DADO M14	11,13,17,23,25,29,31,35,37,39
0139	DADO M16 BASSO	37
0155	DADO M22 BASSO	17
0157	RONDELLA Ø6	3,5,9,45
0161	RONDELLA Ø8	3,7,27,35,41
0162	RONDELLA Ø8 ELASTICA	3,5,13,21,29,35,37
0163	RONDELLA Ø8X24	5,13,27,29,35,37
0165	RONDELLA Ø10	13,37
0166	RONDELLA Ø10 ELASTICA	37
0171	RONDELLA Ø14	17,21
0172	RONDELLA Ø14 ELASTICA	37
0180	CUSCINETTO 608	7
0182	CUSCINETTO 6006	13,15,17
0183	CUSCINETTO 6007	3
0184	CUSCINETTO 626	3
0185	CUSCINETTO 6202	3
0186	CUSCINETTO 6204	37
0187	CUSCINETTO 6205	27,29
0188	CUSCINETTO 6206	27,29
0193	CUSCINETTO 1608	41
0195	SEEGER Ø22 INTERNO	7
0196	SEEGER Ø25 ESTERNO	21,29,37
0197	SEEGER Ø30 ESTERNO	15,17,27,29
0198	SEEGER Ø35 INTERNO	3,13
0201	SEEGER Ø55 INTERNO	13,17
0202	SEEGER Ø62 INTERNO	3
0203	SEEGER Ø65 ESTERNO	19
0207	SPINA ELASTICA 6X30	3
0208	SPINA ELASTICA 8X20	21
0209	GRANO M5	7,33
0210	GRANO M6 PIANO	9
0213	GRANO M8 PIANO	13,27,29,33,37
0215	INGRASSATORE M8	19
0219	BOCCOLA Ø6 CON BATTUTA	7

0222	BOCCOLA Ø16 CON BATTUTA	5
0223	BOCCOLA Ø20 CON BATTUTA	37
0227	BOCCOLA Ø16 SENZA BATTUTA	5
0236	COPPIGLIA ELASTICA Ø2,5 (RUOTE RINCALZO)	15
0243	DADO M8 AD ALETTE IN PLASTICA	21
0251	TAPPO PLASTICA Ø32	11
0254	SPINA A SCATTO Ø10	23
0260	SNODO DIRITTO FEMMINA M8	7
0265	RULLINO PLASTICA (DISTRIBUTORE)	5
0266	RULLINO NYLON	3
0267	RULLINO NYLON PALETTA	9
0268	RULLINO IN NYLON 56X30	27
0269	RULLINO IN NYLON 50X53	27
0270	PIGNONE TENDICATENA A SFERE ½" Z=10	15
0270	PIGNONE TENDICATENA Z=10	21
0271	MOLLA PER CRICCA	19
0274	MOLLA ESPULSORE	7
0282	RONDELLA Ø8X62	21
0284	TAPPO PUNTALE A GOCCIA Ø12	17
0285	MOLLA TENDICATENA	21
0289	BORCHIA (MANIGLIA BLOCCA RUOTE)	15
0290	MOLLA SCARICO MICROGRANULATORE / SPANDICONCIME	25,31
0293	DADO M8 ALTO	19
0295	CAVALLOTTO M14 (80X125)	11,13,17,23,25,29,31,35,39
0298	SPINA SOLLEVAMENTO Ø28	23
0300	VITE M8X40 BRUGOLA	33
0301	SPINA ELASTICA 6X36	33
0302	RULLO TENDICATENA	33
0307	RACCORDO ACQUA	43
0309	SUPPORTO ELETTROVALVOLA	43
0310	ELETTROVALVOLA DOSATORE ELETTRICO ACQUA	43
0311	BOBINA 12V ELETTROVALVOLA DOSATORE ELETTRICO ACQUA	43
0313	PRESSACAVO PG 9 COMPLETO	47
0316	COPERCHIO SCATOLA GEWIS - GW 44 204 (FLOW CONTROL)	47
0317	SCHEDA FLOW CONTROL	47
0318	PERNO FLOW CONTROL	47
0319	MANOPOLA FLOW CONTROL	47
0320	OTTURATORE CONICO	41
0322	MOLLA DOSATORE ACQUA	41
0349	CUSCINETTO R81 51102	15,17

0365	VITE M5X16 DIN 603 (PALETTA ESPULSORE)	9
0366	GALLETTO M5	9
0367	BOCCOLA IN PLASTICA PALETTA OTTURATORE	9
0455	CUSCINETTO 6005	21,37
0488	VITE M8X50 FILETTO PARZIALE	33
0500	GOMMINO	5
0508	VITE M8X60 FILETTO PARZIALE	33
0510	SEEGER Ø52 INTERNO	41
0519	VITE M8X70 FILETTO PARZIALE	15
0562	VITE M3X8 TESTA A CROCE	47
0573	SOSTEGNO ANTERIORE VOMERE	13
0630	SEEGER Ø47 INTERNO	37
0673	DADO M6 A CALOTTA	41
0703	SPINA DEL 3° PUNTO	23
0741	BARRA FILETTATA M6X27	41
0742	SCATOLA GEWIS - GW 44 204 (FLOW CONTROL)	47
0776	FERMO SCARICO MICROGRANULATORE / SPANDICONCIME	25,31
0777	COPPIGLIA	33
0782	RONDELLA Ø15	3
0783	VITE M5X10 BRUGOLA	5
0784	INGRASSATORE M6	9
0785	PERNO ESPULSORE	7
0795	VITE M4X20 TESTA A CROCE	15,39
0796	VITE M5X50	15
0818	CUSCINETTO 2516	37
0918	RONDELLA CURVA Ø5 DIN 137 (ESPULSORE)	9
0946	VITE M14X25	37
0947	SEEGER Ø42 ESTERNO	37
0948	ANELLO DI AGGANCIO Ø24	37
0969	TUBO LUISIANA	43
0970	CAVO GRIGIO 2X1 (DOSATORE ELETTRICO ACQUA)	43,45,47
0971	OR Ø45	41
0972	VITE M8X30 SPALLATA	43
0973	OR PG9	47
0974	GHIERA PG9	47
0982	NIPLES PG9	47
0983	GHIERA A CALOTTA PG9	47
FER0001	ASTA COMANDO ESPULSORE	7
FER0002	SCARICO MICROGRANULATORE - SPANDICONCIME	25,31
FER0003	FODERO TRASMISSIONE SPANDICONCIME	27,29

FER0005	CARTER TRASMISSIONE SPANDICONCIME	27,29
FER0007	COPERCHIO TRASMISSIONE SPANDICONCIME	27
FER0008	CARTER TRASMISSIONE RUOTA DX (ESTERNO)	21
FER0009	COPERCHIO SPANDICONCIME (2 USCITE)	25
FER0011	DOSATORE SPANDICONCIME	25
FER0012	PUNTA ESPULSORE	7
FER0014	BOCCOLA ESAGONALE PORTA CUSCINETTO	17,29
FER0016	BARRA FILETTATA PER REGISTRO RUOTE MA22	15
FER0017	DENTE CRICCHETTO DIREZIONALE	19
FER0020	BRACCIO SUPPORTO RUOTA (CON BATTUTA)	17
FER0021	BRACCIO SUPPORTO RUOTA TRELLEBORG (CON BATTUTA)	17
FER0022	CARTER SUPPORTO RUOTA	17
FER0023	CORONA TRASMISSIONE SPANDICONCIME 1/2 Z=30 - 1/2 Z=12	27
FER0024	CORONA TRASMISSIONE SPANDICONCIME MOD.3 Z=38 - 1/2 Z=28	27
FER0025	CORONA TRASMISSIONE SPANDICONCIME SU ALBERO QUADRO MOD.3 Z=38	27
FER0026	PIGNONE TRASMISSIONE SPANDICONCIME 1/2 Z=12	27,33
FER0028	PIGNONE INVERSIONE CAMBIO M3 Z12	21
FER0029	INGRANAGGIO Z 62 RUOTA MOTRICE PORTA CRICCA	19
FER0030	PIGNONE ESAGONALE CAMBIO Z26	21
FER0031	PIGNONE ESAGONALE CAMBIO Z20	21
FER0038	PIGNONE TRASMISSIONE ELEMENTO 1/2 Z=18	13
FER0040	CORONA 5/16" DIN 8187 ISO/R 606 Z=32	21
FER0041	CORONA 5/16" DIN 8187 ISO/R 606 Z=35	21
FER0042	CORONA 5/16" DIN 8187 ISO/R 606 Z=38	21
FER0043	MANOVELLA REGOLAZIONE MANUALE RUOTE	17
FER0044	POMOLO DI REGOLAZIONE	15
FER0045	MANIGLIA BLOCCO RUOTE	15
FER0049	PERNO MANIGLIA BLOCCO RUOTE	15
FER0050	BUSSOLA CUSCINETTI (RUOTE RINCALZO)	15
FER0055	PERNO RUOTA STANDARD	17
FER0057	PERNO RUOTA TRELLEBORG	17
FER0059	BRACCIO SUPPORTO RUOTA	17
FER0060	BRACCIO SUPPORTO RUOTA TRELLEBORG	17
FER0065	PIANTONE - PARTE INFERIORE	17
FER0066	PIANTONE - PARTE SUPERIORE	17
FER0069	RUOTA ANTERIORE TRELLEBORG SX	17,19
FER0070	RUOTA 18x9,50 - 8	37
FER0072	SPANDICONCIME (CASSONE - 2 USCITE)	25
FER0074	TENDICATENA DOPPIO	21
FER0075	SUPPORTO CARTER TRASMISSIONE SPANDICONCIME DX	29

FER0077	SUPPORTO PERNO ALBERINO SPANDICONCIME	25
FER0079	SUPPORTO SPANDICONCIME DX	25
FER0081	BRACCIO TENDICATENA (TRASMISSIONE RUOTA)	21
FER0086	VITE SPALLATA PER TENDICATENA (TRASMISSIONE RUOTA)	21
FER0090	PORTACASSETTE GIREVOLE	11,39
FER0091	PINZA REGGICASSETTA	11
FER0092	SUPPORTO PINZE REGGICASSETTE	11
FER0107	CATENA A RULLI SEMPLICI 89 MAGLIE	21
FER0108	CATENA A RULLI SEMPLICI - 77 PASSI	27
FER0110	CATENA A RULLI SEMPLICI - 72 PASSI	27
FER0111	CORONA 1/2 Z=30 + M2 Z=15	33
FER0114	CARTER INTERNO TRASMISSIONE MICROGRANULATORE	33
FER0115	CARTER ESTERNO TRASMISSIONE MICROGRANULATORE	33
FER0116	SPESSORE CARTER TRASMISSIONE MICROGRANULATORE	33
FER0117	ALBERINO MICROGRANULATORE	33
FER0119	CORONA M2 Z=60 TRASMISSIONE MICROGRANULATORE	33
FER0120	CASSETTA MICROGRANULATORE (CON SUPPORTO)	31
FER0121	COPERCHIO MICROGRANULATORE	31
FER0122	ALBERO TRASMISSIONE ELEMENTI	37
FER0135	BARRA QUADRUPLA CM 220	23
FER0136	BARRA QUADRUPLA CM 320	23
FER0137	BARRA QUADRUPLA CM 520	23
FER0138	RASCHIATERRA FMAX	15
FER0167	PIGNONE ESAGONALE Z=18	37
FER0244	RUOTA ANTERIORE TRELLEBORG DX	17,19
FER0252	ESPULSORE FMAX(PARTE SUPERIORE)	7
FER0253	VOMERE 16mm (STANDARD)	13
FER0266	FASCETTA	43
FER0279	PISTONE REGOLAZIONE ALTEZZA RUOTA	17
FER0286	BARRA FILETTATA PER PIANTONE	17
FER0287	BLOCCO POMOLO	15
FER0290	SUPPORTO PERNO ALBERINO MICROGRANULATORE	31,33
FER0291	SUPPORTO SPANDICONCIME SX	25
FER0292	GUARNIZIONE SUPPORTO PERNO ALBERINO SPANDICONCIME	25
FER0293	RUOTA ANTERIORE DX 6,5/80-12	17,19
FER0294	RUOTA ANTERIORE SX 6,5/80-12	17,19
FER0297	TRASMISSIONE RUOTA COMPLETA	17
FER0298	DOSATORE MICROGRANULATORE	31
FER0299	VOMERE 16mm (PRECEDENTE 2004)	13
FER0300	VOMERE 00mm (MICROPIANTA)	13

FER0301	VOMERE 20mm	13
FER0302	VOMERE 26mm	13
FER0303	VOMERE 48mm	13
FER0304	VOMERE 60mm	13
FER0305	COPERCHIO ASOLATO TRASMISSIONE SPANDICONCIME	27
FER0306	PORTACASSETTE GIREVOLE BIMATIC	11
FER0307	SUPPORTO PINZE REGGICASSETTE BIMATIC	11
FER0308	SPANDICONCIME (CASSONE - 1 USCITA)	25
FER0309	SPANDICONCIME (CASSONE - 4 USCITA)	25
FER0310	COPERCHIO SPANDICONCIME (1 USCITA)	25
FER0311	COPERCHIO SPANDICONCIME (4 USCITA)	25
FER0312	CORONA M2 Z=60 LUNGA TRASMISSIONE MICROGRANULATORE	33
FER0314	BRACCIO SUPPORTO RUOTA INVERSO (CON BATTUTA)	17
FER0315	BRACCIO SUPPORTO RUOTA INVERSO	17
FER0315	CARTER TRASMISSIONE RUOTA SX (INTERNO)	21
FER0316	CRICCA AMBIVALENTE STANDARD	19
FER0317	CRICCA AMBIVALENTE TRELLEBORG	19
FER0320	CONNETTORE VALVOLA IDRAULICA	43
FER0324	FERMO PALETTA ESPULSORE	9
FER0325	PIGNONE ESAGONALE Z=18 FORATO	37
FER0360	COMANDO CHIUSURA LINGUETTA ESPULSORE	9
FER0361	SUPPORTO PALETTA ESPULSORE	9
FER0362	PALETTA ESPULSORE	9
FER0363	TRACCIATORE SX COMPLETO	35
FER0364	TRACCIATORE DX COMPLETO	35
FER0365	TRACCIATORE IDRAULICO SX COMPLETO	35
FER0366	TRACCIATORE IDRAULICO DX COMPLETO	35
FER0382	PIGNONE ESAGONALE Z=18 FORATO - BRUNITO	37
FER0383	CATENA PARALLELOGRAMMA - 71 PASSI + M.C.	37
FMX0001	COPERCHIO IN PLASTICA DISTRIBUTORE PIANTE	5
FMX0002	DISTRIBUTORE PIANTE	5
FMX0003	BICCHIERE IN PLASTICA DISTRIBUTORE PIANTE	5
FMX0004	CARTER CHIUSURA FORZATA DISTRIBUTORE	5
FMX0005	INTERMITTORE	5
FMX0006	INGRANAGGIO CONICO Z=30	3
FMX0007	BICCHIERE CADUTA PIANTA	13
FMX0011	INGRANAGGIO CONICO Z=15	3
FMX0012	CORONA ½ " Z=38	3,45
FMX0013	CORONA M3 Z=38 // 1/2" Z=15	3
FMX0014	ALBERO COMANDO ESPULSORE	3

FMX0015	CARTER COPRIELEMENTO	13
FMX0016	SUPPORTO SEGGIOLINO (METALLO)	15
FMX0017	IMBOTTITURA SEGGIOLINO (METALLO)	15
FMX0018	SCOCCA SEGGIOLINO (METALLO)	15
FMX0025	CATENA ELEMENTO - 125 PASSI + M.C.	3,37
FMX0027	BRACCIO TENDICATENA (ELEMENTO)	15
FMX0028	CORONA M3 Z=38 // 1/2" Z=15 (DOSATORE ELETTRICO ACQUA)	3,45
FMX0033	PUNTA ESPULSORE PER CUBETTO	7
FMX0034	PUNTA ESPULSORE PER MICROPIANTA	7
FMX0035	ELEMENTO FMAX	3,13,15,39
FMX0036	POGGIAPIEDI SX	13,39
FMX0037	POGGIAPIEDI DX	13,39
FMX0038	ATTACCO ANTERIORE ELEMENTO	13
FMX0043	SUPPORTO SEDILE (PLASTICA)	15
FMX0044	SEDILE IN PLASTICA	15,39
FMX0045	SUPPORTO RUOTE 580x80 (STANDARD)	15
FMX0046	SUPPORTO RUOTE 580x80 / 450x80 (KIT BINA)	15
FMX0047	SUPPORTO RUOTE 450x80	15
FMX0048	RUOTA ASSOLCATRICE (FLEX)	15
FMX0049	RUOTA POSTERIORE IN FERRO	15
FMX0050	BLOCCHETTO VOMERE	13
FMX0055	PORTACASSETTE DESTRO	23
FMX0056	PORTACASSETTE SINISTRO	23
FMX0085	ATTACCO PORTACASSETTE GIREVOLE	11
FMX0086	ATTACCO PORTACASSETTE	23
FMX0087	ASTA TRACCIATORE CM 150	35
FMX0088	PUNTA TRACCIATORE	35
FMX0089	ATTACCO SX TRACCIATORE MECCANICO	35
FMX0090	BRACCIO SX TRACCIATORE MECCANICO	35
FMX0091	ATTACCO DX TRACCIATORE MECCANICO	35
FMX0092	BRACCIO DX TRACCIATORE MECCANICO	35
FMX0093	GANCIO FERMO ASTA TRACCIATORE	35
FMX0094	MOLLA GANCIO TRACCIATORE	35
FMX0095	ATTACCO SX TRACCIATORE IDRAULICO	35
FMX0096	BRACCIO SX TRACCIATORE IDRAULICO	35
FMX0097	ATTACCO DX TRACCIATORE IDRAULICO	35
FMX0098	BRACCIO DX TRACCIATORE IDRAULICO	35
FMX0099	PISTONE (TRACCIATORE IDRAULICO)	35
FMX0100	VALVOLA DI BLOCCO (TRACCIATORE IDRAULICO)	35
FMX0118	FINECORSA	45
FMX0119	BRACCIO DOSATORE MECCANICO	41
FMX0120	CORPO DOSATORE MECCANICO	41

FMX0121	PERNO DOSATORE MECCANICO	41
FMX0122	PARTE SUPERIORE VALVOLA DOSATORE MECCANICO	41
FMX0132	DISTRIBUTORE PIANTE (TABACCO/CUBETTO)	5
FMX0133	PIATTO TECAMID VERDE (TABACCO/CUBETTO)	5
FMX0154	BASE SEGGIOLINO (KIT BINA)	39
FMX0155	SUPPORTO SEGGIOLINO (KIT BINA)	39
FMX0156	SUPPORTO PIGNONE TRASMISSIONE ELEMENTO	13
FMX0158	ASTA TRACCIATORE CM 225	35
FMX0159	BOCCOLA IN NYLON TRASMISSIONE	35
FMX0160	CATENA TRACCIATORE 34 ANELLI	35
FMX0161	COPIGLIA ELASTICA Ø4 (VOMERE)	13
FMX0162	SPINA TRACCIATORE	35
FMX0163	PORTACASSETTE COMPLETO	23
FMX0164	POGGIAPIEDI KOOIMAN DX	13
FMX0165	POGGIAPIEDI KOOIMAN SX	13
FMX0166	ELEMENTO FMAX LUNGO	3,13
FMX0169	DISCO TRACCIATORE COMPLETO	35
FMX0170	RUOTA ASSOLCATRICE PICCOLA (FLEX)	15
FMX0171	CARTER COPRIELEMENTO LUNGO	13
FMX0175	DISCO IN ACCIAIO (DISCO TRACCIATORE)	35
FMX0177	SUPPORTO PORTACASSETTE GIREVOLE DX (KIT BINA)	39
FMX0178	SUPPORTO PORTACASSETTE GIREVOLE SX (KIT BINA)	39
FMX0179	SUPPORTO POGGIAPIEDI DX (KIT BINA)	39
FMX0180	SUPPORTO POGGIAPIEDI SX (KIT BINA)	39
FMX0183	ATTACCO BIELLE PARALLELOGRAMMA	37
FMX0184	SUPPORTO BIELLE PARALLELOGRAMMA	37
FMX0185	BIELLA SUPERIORE PARALLELOGRAMMA	37
FMX0186	BIELLA INFERIORE PARALLELOGRAMMA	37
FMX0187	CARTER COPRICATENA PARALLELOGRAMMA	37
FMX0188	PERNO SUPERIORE PARALLELOGRAMMA	37
FMX0191	BARRA SUPPORTO RUOTA 18x9,50 - 8	37
FMX0192	SEMIALBERO RINVIO TRASMISSIONE	37
FMX0193	BOCCOLA SEMIALBERO RINVIO TRASMISSIONE	37
FMX0194	MOLLA PARALLELOGRAMMA	37
FMX0195	SUPPORTO MOLLA PARALLELOGRAMMA	37
FMX0196	ATTACCO SUPPORTO MOLLA PARALLELOGRAMMA	37
FMX0197	PIASTRA SOSTEGNO BIELLA PARALLELOGRAMMA	37
FMX0208	PARALLELOGRAMMA COMPLETO	37
FMX0211	ESPULSORE COMPLETO	7
FMX0212	ASTA COMANDO ESPULSORE COMPLETA	7

FMX0213 COMANDO CHIUSURA ESPULSORE COMPLETO 9
FMX0214 PALETTA ESPULSORE COMPLETA DI VITI E BOCCOLE 9
FMX0220 SUPPORTO PIGNONE TRASMISSIONE 37
FMX0221 C.P. SUPPORTO PIGNONE TRASMISSIONE 37
FMX0226 PIASTRA DI FISSAGGIO DOSATORE MECCANICO 41
FMX0227 RULLINO FINECORSA DOSATORE ACQUA 45
FMX0228 PIASTRA ATTACCO SCATOLA FLOW CONTROL 47
FMX0229 CARTER CHIUSURA FORZATA DISTRIBUTORE (VERSIONE DOSATORE ELETTRICO ACQUA) 45
FMX0230 SCATOLA FLOW CONTROL COMPLETA 47
FMX0231 BUSSOLA BIELLA INFERIORE (PARALLELOGRAMMA 2° Ver.) 37